Pratt & Söhne
OUTDOOR LIVING

Art.-Nr.: PS5879801

Montageanleitung

Lamellen Pergola

Mit Motor 300x300x240cm

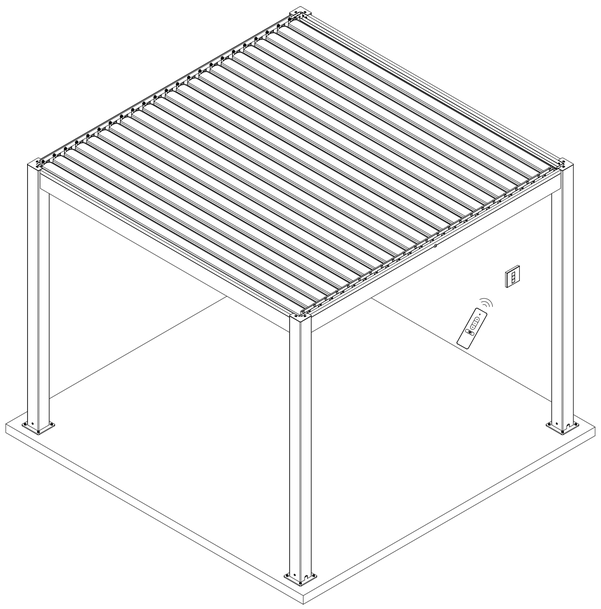

Modell: Motorisiert

Abmessung: 300cm (Länge) x 300cm (Breite) x 240cm (Höhe)

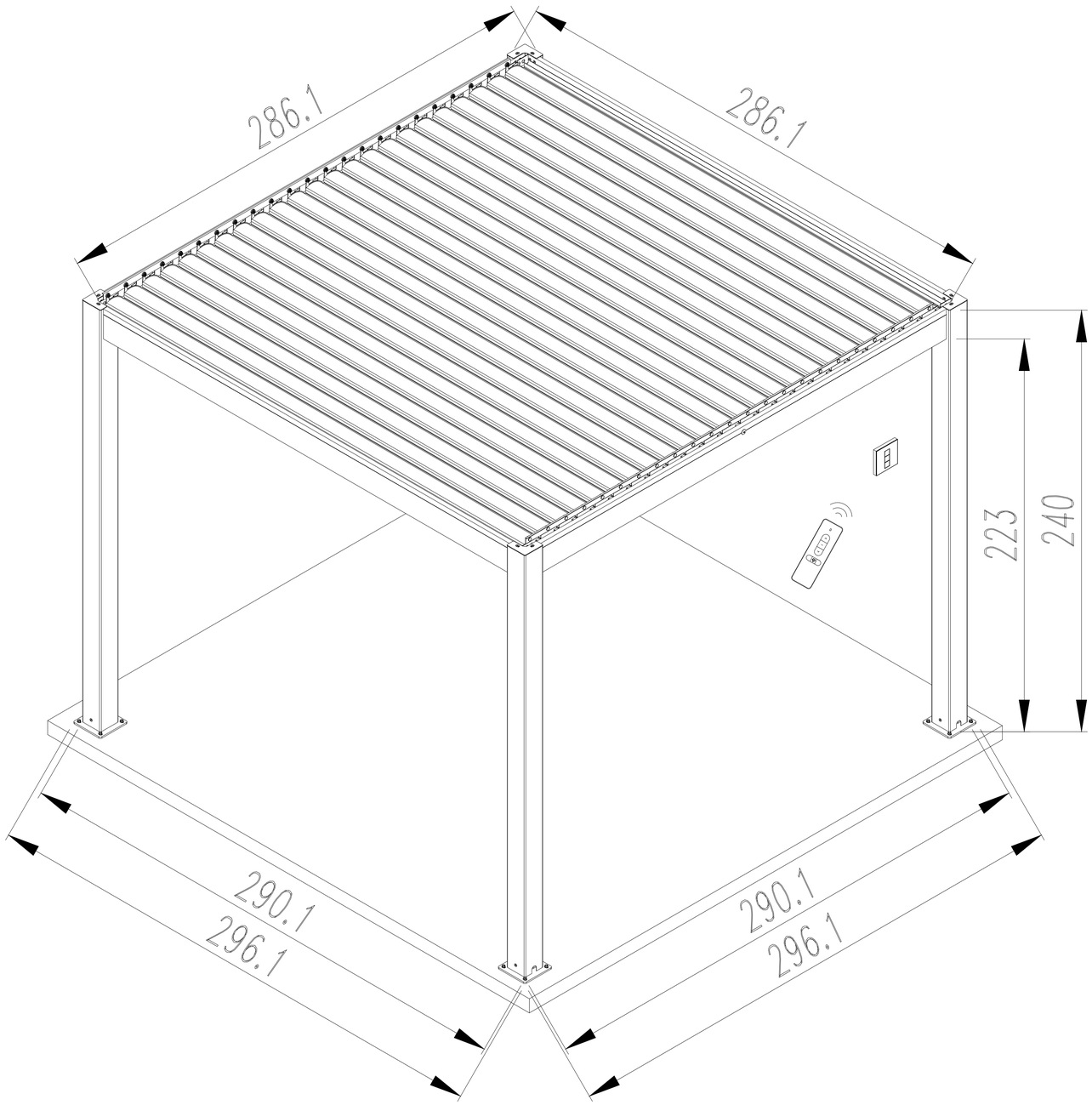

Hinweise für den Aufbau:

1. Für den Aufbau sind mindestens 3 Personen erforderlich, wie folgt verteilt 1: messen en markieren, 2: Montage, 3: assistieren.
2. Es ist ausschließlich Befestigungsmaterial für die Montage auf einem Betonboden verfügbar. Es wird empfohlen, einen Betonsockel von mindestens 500x500x500mm zu platzieren.
3. Verwenden Sie nach dem Zusammenbau der Pergola eine Wasserwaage, ein Anschlagwinkel und ein Maßband, um sicherzustellen, dass die Pergola winkelig und gerade ist. Messen Sie dazu auch die Diagonalen.
4. Elektrowerkzeuge sind erforderlich. Stellen Sie die ordnungsgemäße Verwendung sicher und befolgen Sie die Sicherheitshinweise.
5. Seien Sie vorsichtig bei der Verwendung von scharfen Werkzeugen.
6. Tragen Sie unbedingt langärmelige Kleidung, eine Schutzbrille, einen Helm und Handschuhe.
7. Seiten Sie vorsichtig mit fallendem Material / Werkzeug, wenn Sie in der Höhe arbeiten.
8. Klettern Sie nicht auf die Pergola. Sturzgefahr!
9. Falls Sie sich verletzen, verwenden Sie ein Erste-Hilfe-Set. Wenden Sie sich im Notfall an Ihren Hausarzt oder den Rettungsdienst.

Sicherheitshinweise

Es wird empfohlen, bei der Montage Arbeitshandschuhe zu tragen.
Bauen Sie die Pergola nicht auf bei Regen oder Wind.
Stellen Sie sicher, dass keine elektrischen Kabel mit der Pergola in Kontakt kommen können.
Tragen Sie bei der Montage der Pergola immer Sicherheitsschuhe und eine Schutzbrille. Bewahren Sie das Verpackungsmaterial außerhalb der Reichweite von Kindern auf.
Die Pfosten der Pergola müssen auf einer flachen Oberfläche montiert werden.
Lehnen Sie sich während der Montage nicht gegen die Pergola-Pfosten.
Halten Sie Kinder vom Arbeitsbereich fern.
Halten Sie sich während eines Sturms von der Pergola fern.
Klettern Sie nicht unter dem Einfluss von Rauschmitteln auf die Pergola.
Befolgen Sie die Sicherheitshinweise für alle Werkzeuge, die Sie während der Montage verwenden.
Stellen Sie sicher, dass keine heißen Materialien / Werkzeuge mit der Pergola in Kontakt kommen.
Stellen Sie sicher, dass keine unterirdischen Kabel verlegt sind, die die Platzierung der Betonblöcke / Fundamente beeinträchtigen.

<u>Allgemeine Hinweise</u>
Diese Pergola besteht aus mehreren Teilen. Berücksichtigen Sie, dass die Montage ca. 210 Minuten in Anspruch nimmt.Für den Aufbau der Pergola sind mindestens 3 Personen erforderlich.
Stellen Sie die Pergola nicht unter einen Baum.
Verwenden Sie die vorgebohrten Löcher in den Pfosten, um die Pfosten am Betonblock / Fundament zu befestigen.
Überprüfen Sie anhand der Teileliste in dieser Anleitung, ob alle Teile enthalten sind.
Legen Sie alle Kleinteile und Schrauben in eine Dose, damit sie nicht verloren gehen.
Berücksichtigen Sie die Positionierung des Kippmechanismus auf den Balken, um eine falsche Platzierung zu vermeiden.
Reinigen Sie die Lamellen regelmäßig und halten Sie sie frei von Schnee, Blättern und anderen Verunreinigungen.

<u>Instandhaltung und Reparatur</u>
Verwenden Sie zur Reinigung der Pergola ein mildes Reinigungsmittel und spülen Sie sie nach der Reinigung mit Wasser ab. Verwenden Sie während der Reinigung kein Aceton oder aggressive Reinigungsmittel auf der Oberfläche der Profile.

Werkzeug und persönlicher Schutz

Persönlicher Schutz :
1. Helm
2. Arbeitshandschuhe
3. Langärmlige Kleidung
4. Erste-Hilfe-Koffer
5. Schutzbrille

Messgeräte:
1. Maßband (minimal 5m)
2. Anschlagwinkel
3. Wasserwaage

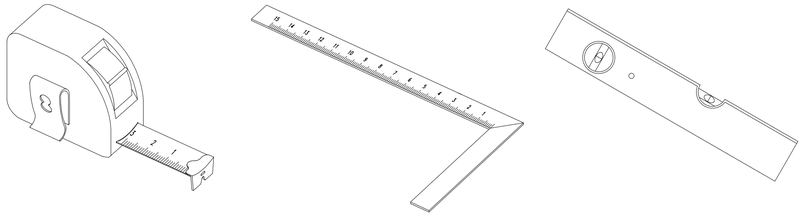

Werkzeug:
1. A-Leiter (minimal 1.5m hoch)
2. Inbusschlüssel 13mm
3. Inbusschlüssel 17mm
4. Elektrische Bohrmaschine (10mm Betonbohrer)
5. Akkuschrauber
6. Stift zum Markieren
7. Gummihammer
8. Auspresspistole mit Kit

Profile Zubehörliste
Zubehör & Schrauben

①	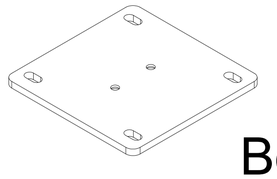 x 4 Bodenplatte	⑦	x 2 M10-Abdeckkappe, Inbus	⑬	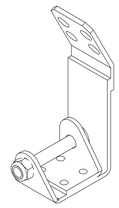 x 1 Motorhalterung
②	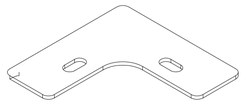 x 4 Abdeckplatte Pfosten	⑧	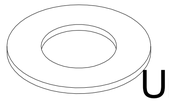 x 10 Unterlegscheibe zum Einstellen der Höhe	⑭	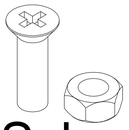 x 2 Schraube und Mutter
③	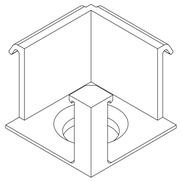 x 4 Kunststoffecke für Dachrinne	⑨	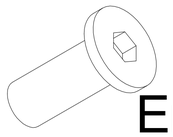 x 1 Ersatzschraube	⑮	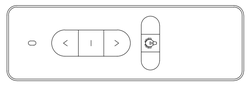 x 1 Fernbedienung
④	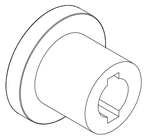 x 46 Abdeckclip	⑩	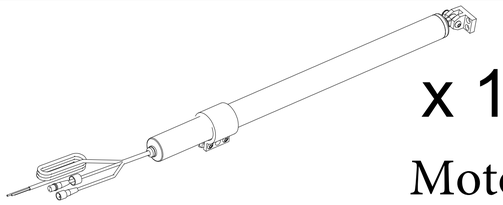 x 1 Motor	⑯	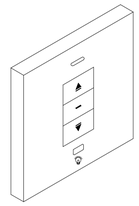 x 1 Empfänger
⑤	x 46 Unterlegscheibe Kunststoff	⑪	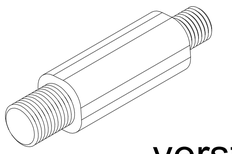 x 2 verstärkter Drehstift	⑰	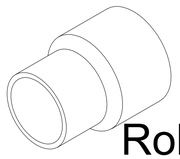 x 1 Rohrverschraubung
⑥	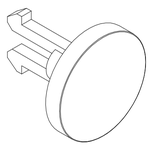 x 46 Clip	⑫	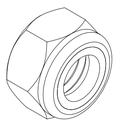 x 2 Kontermutter	⑱	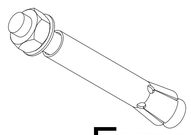 x 16 Expansionsschraube

Profil Zubehörliste
Profile

A-1 ~ A-4	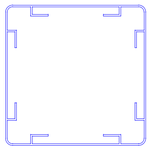	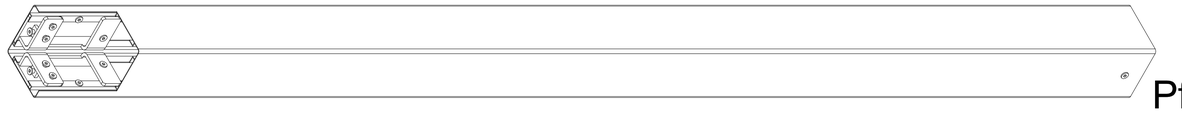 Pfosten + Schrauben zur Montage der Bodenplatte	x 4
B−1 B−3		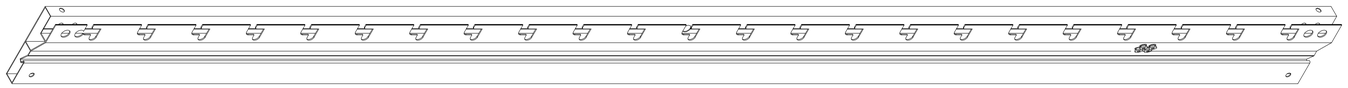	x 2 Träger mit Haken
B−2 B−4	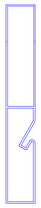	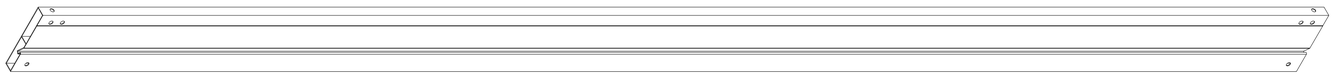	x 2 Träger
C-1 ~ C-4	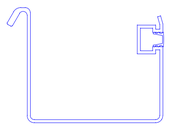		x 4 Rinne

Profil Zubehörliste
Profile

D−1	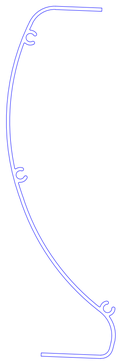	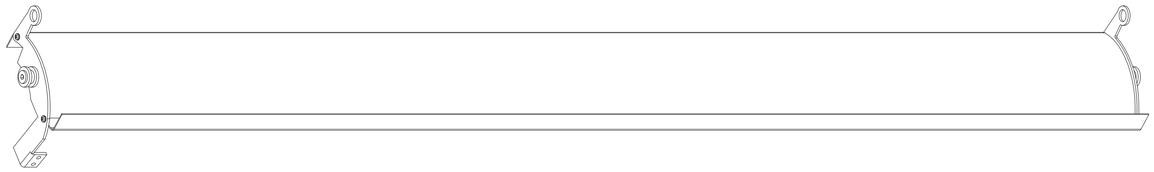	x 1 Steuerungslamellen
D−2		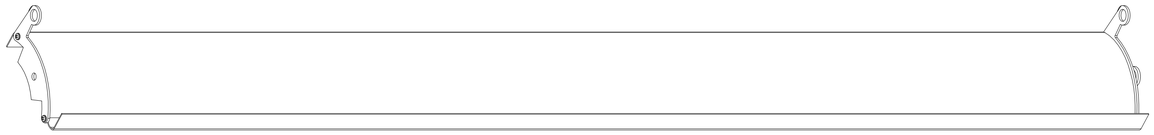	x 1 Verstärkungslamelle
D−3			x 21 Standardlamelle
E			x 2 Lenkstange

Übersicht über die Position der Profile

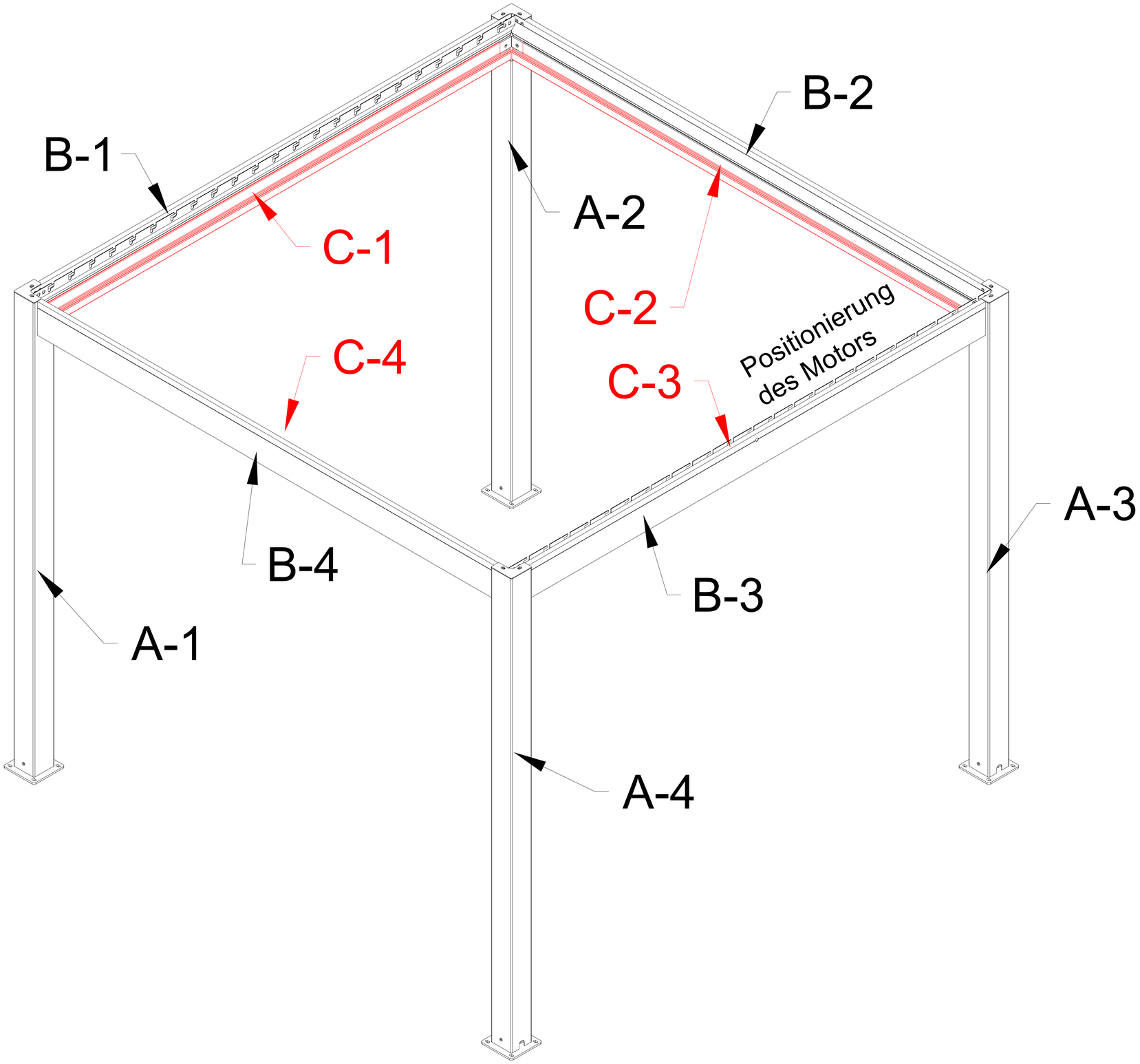

A−1 ~ A−4	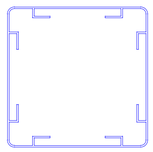	x 4
①	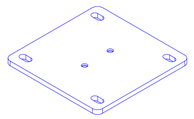	x 4

Montage des Rahmens

1. Lösen Sie die Schrauben an der Unterseite der Pfosten (A1-A2-A3-A4) und montieren Sie die Bodenplatten (#1). Befestigen Sie die Bodenplatten mit den zuvor entfernten Schrauben.

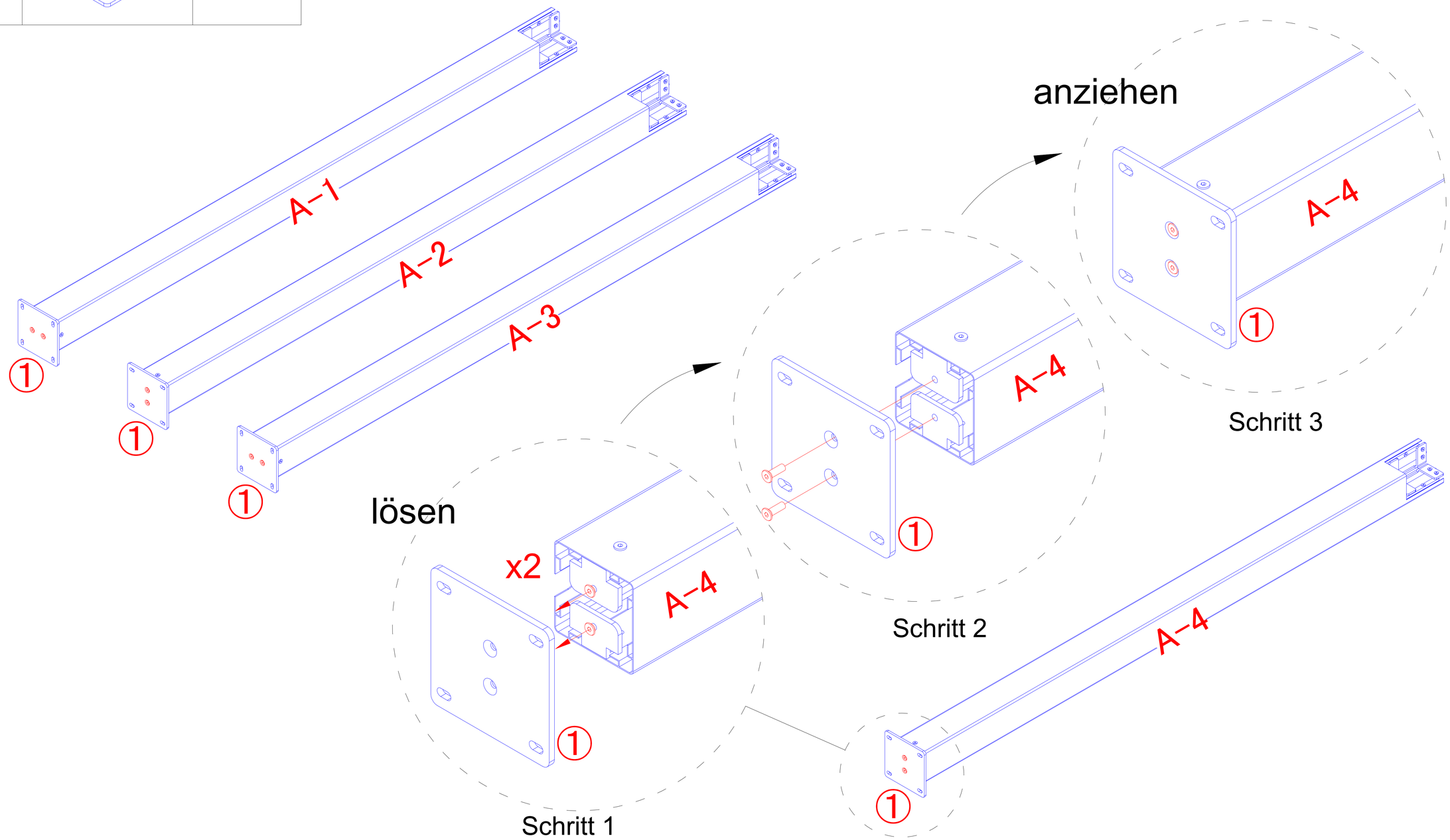

B−2 B−4		x 2

Montage des Rahmens

2. Lösen Sie die 4 Schrauben oben an den Pfosten (A1-A2-A3-A4) (Schritt 1) und platzieren Sie die Träger (#B2+B4) oben an den Pfosten. Befestigen Sie die Träger mit 3 der zuvor entfernten Schrauben (siehe Schritt 2). Dies mit Ausnahme der Schraube, die an der Oberseite entfernt wurde.

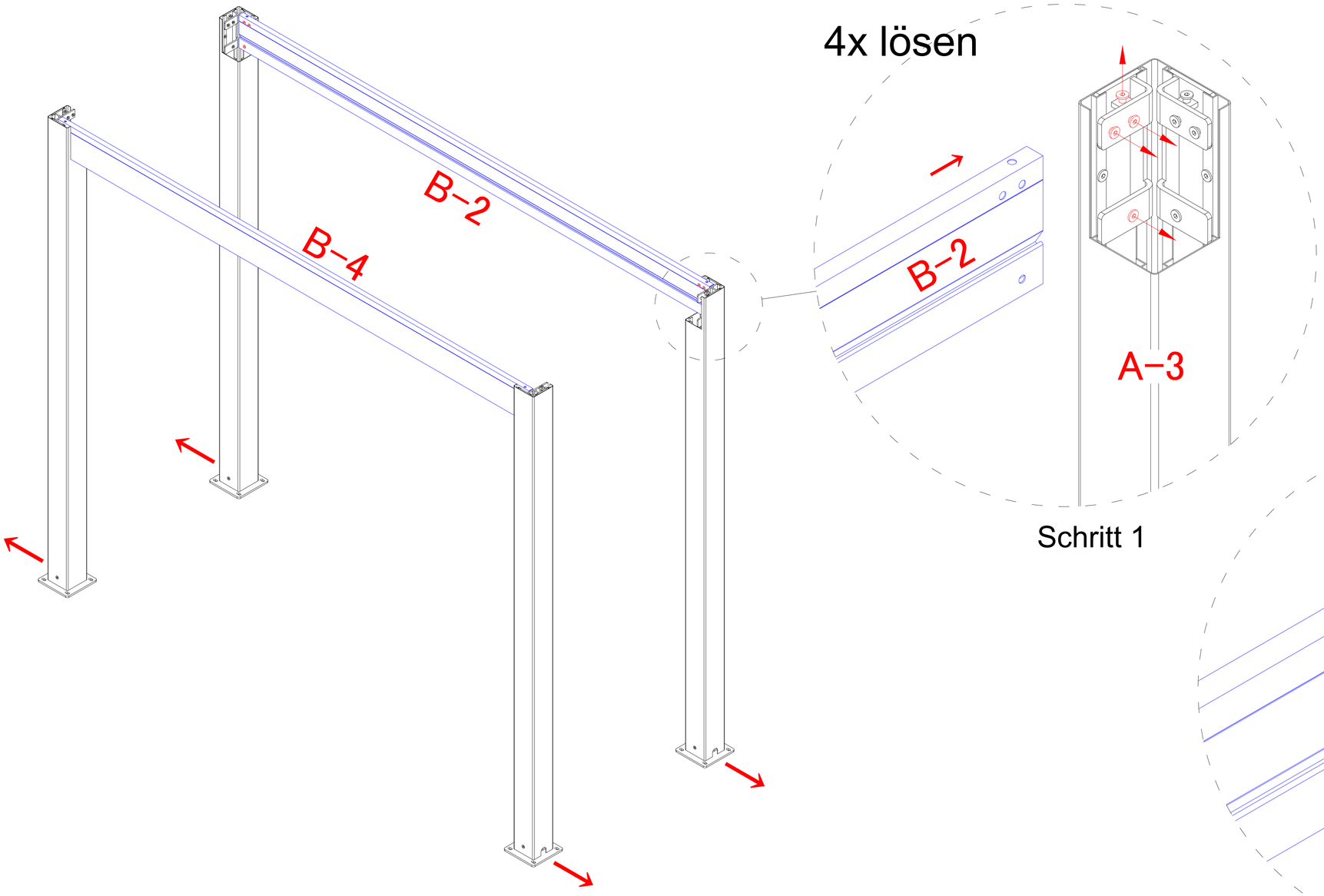

Schritt 1

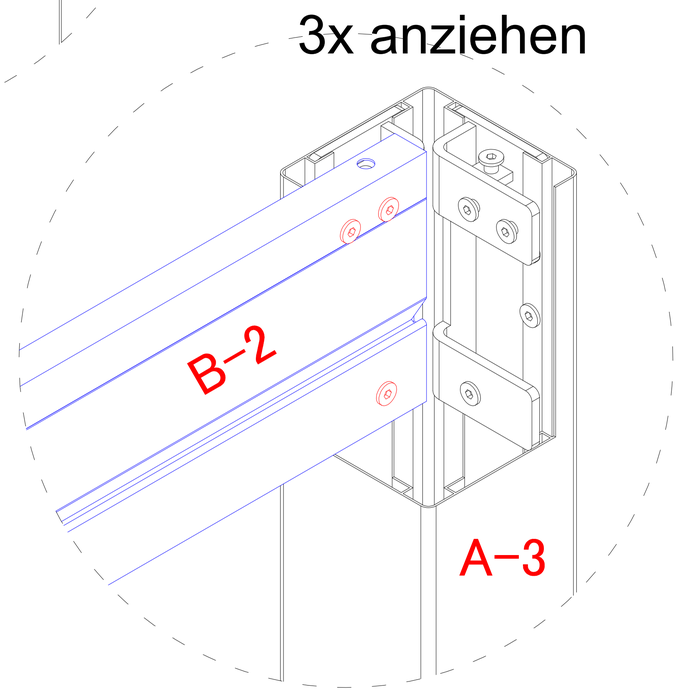

Schritt 2

B−1 B−3	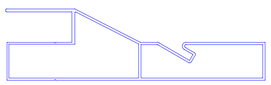	x 2
②	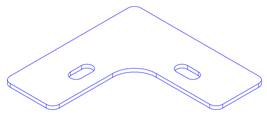	x 4

Montage des Rahmens

3. Lösen Sie die 4 Schrauben oben an den Pfosten (A1-A2-A3-A4) (Schritt 1) und platzieren Sie die Träger (#B1+B3) oben an den Pfosten. Befestigen Sie die Träger mit 3 der zuvor entfernten Schrauben (siehe Schritt 2). Dies mit Ausnahme der Schraube, die an der Oberseite entfernt wurde. Platzieren Sie nun die Abdeckplatten für die Pfosten (#2) und befestigen Sie diese mit den Schrauben, die zuvor an der Oberseite entfernt wurden (Schritt 2).

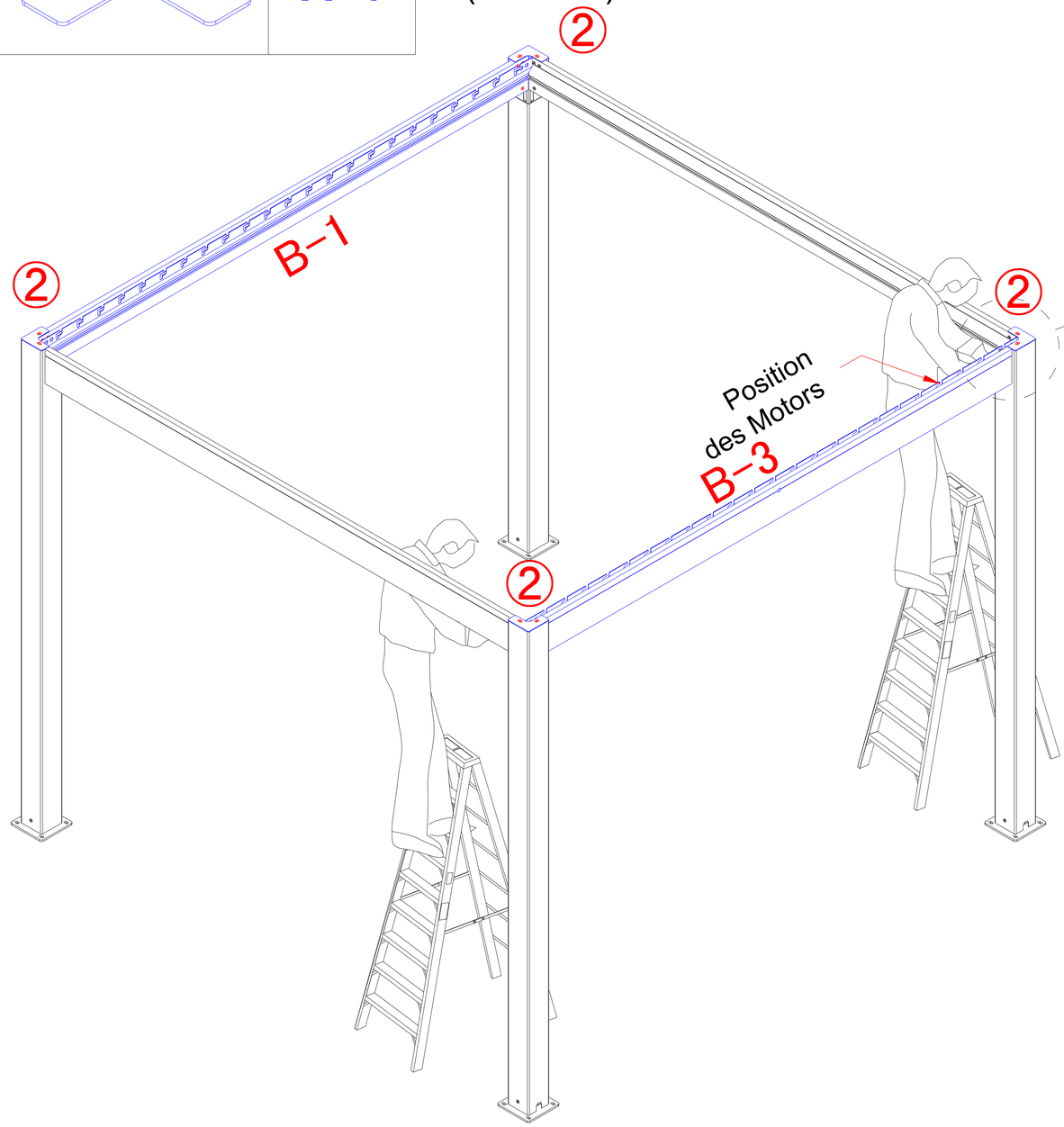

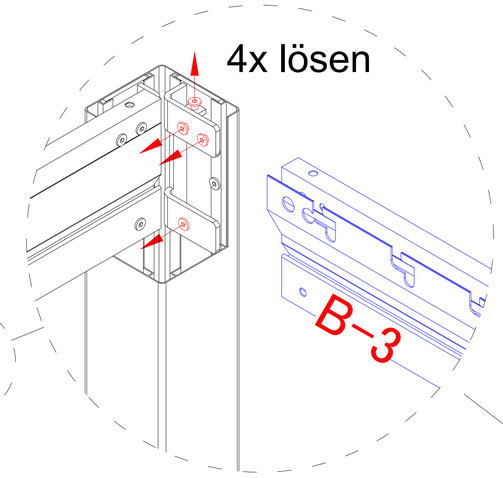

Schritt 1

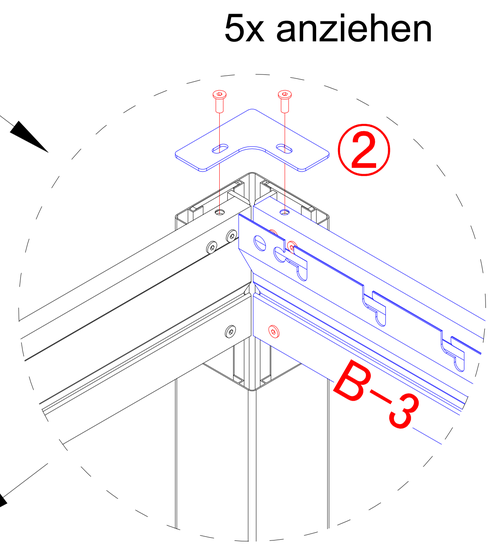

Schritt 2

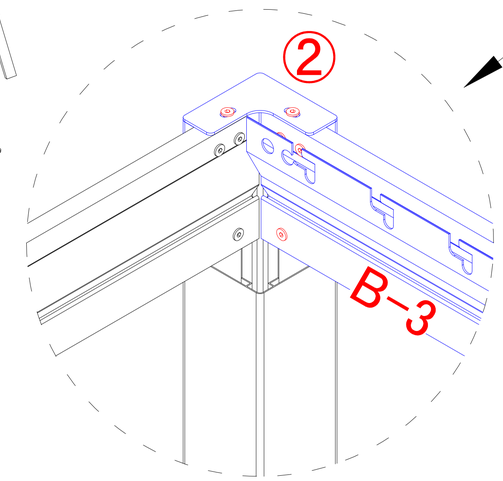

Schritt 3

C−1 ~ C−4	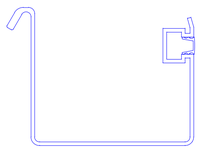	x 4
③	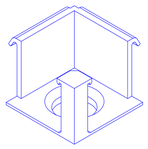	x 4

Montage der Rinne

1. Platzieren Sie die Kunststoffecke für die Rinne (#3) in der Ecke, in der sich Pfosten und Träger treffen.
2. Wie angegeben, haken Sie die Rinnen (#C1-C2-C3-C4) in die Träger ein (Die Rinnen haben einen Haken, die Träger eine Rille). Klemmen Sie die Rinnen an die Kunststoffecken für die Rinne (#3). (Diese ist aus Gummi und ist daher verformbar, um eine gute Passform zu erzielen.)

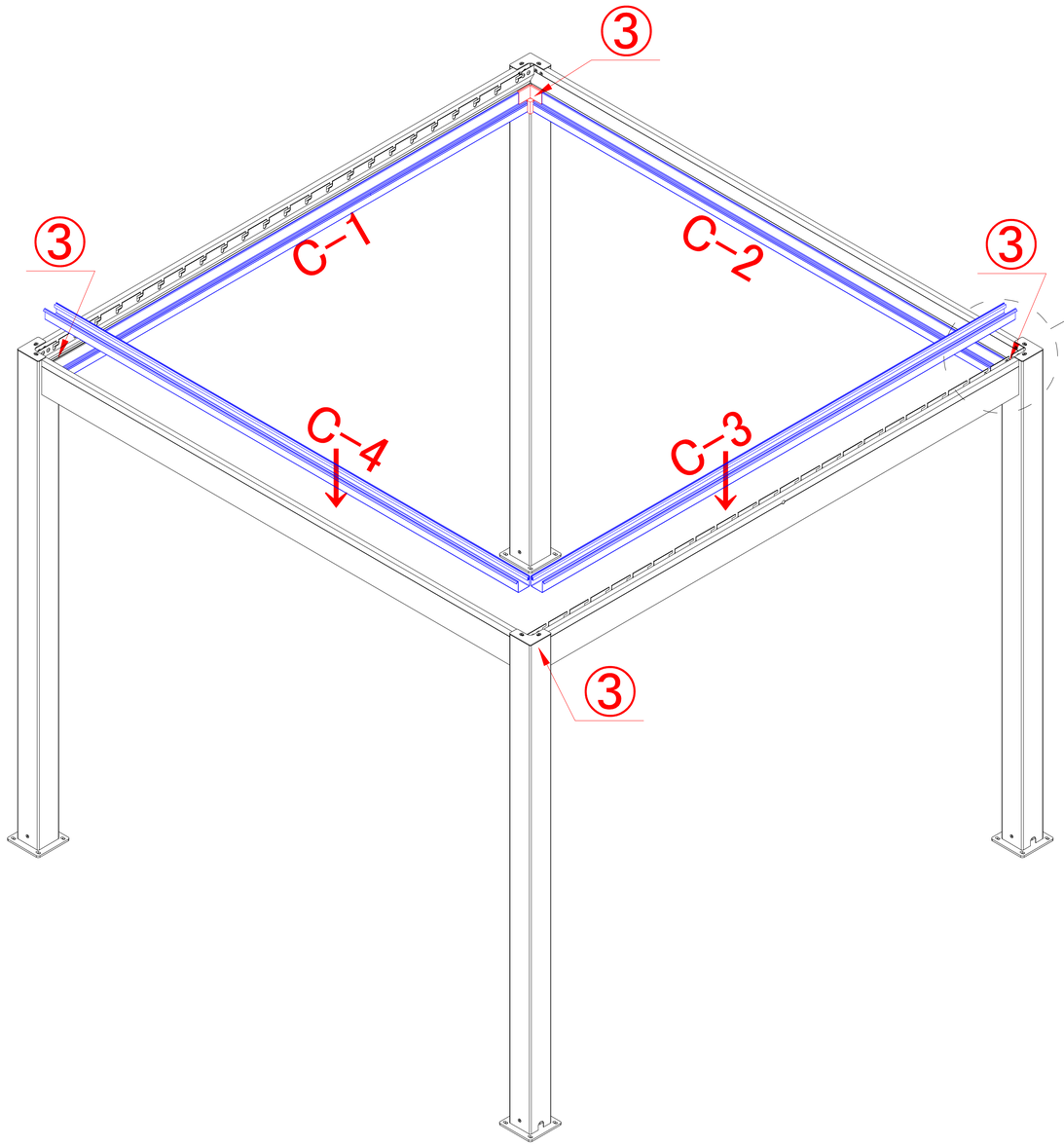

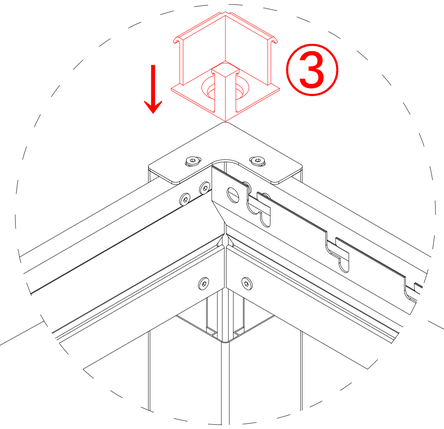

Schritt 1

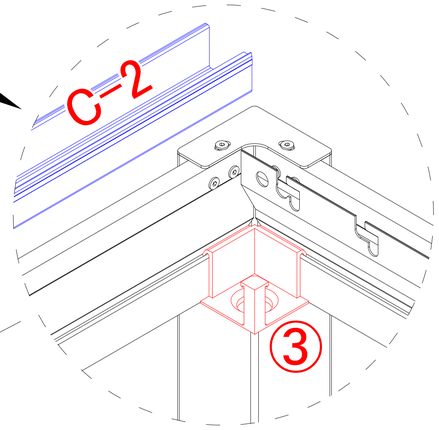

Schritt 2

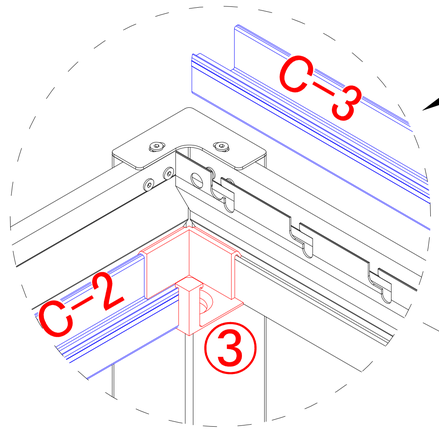

Schritt 3

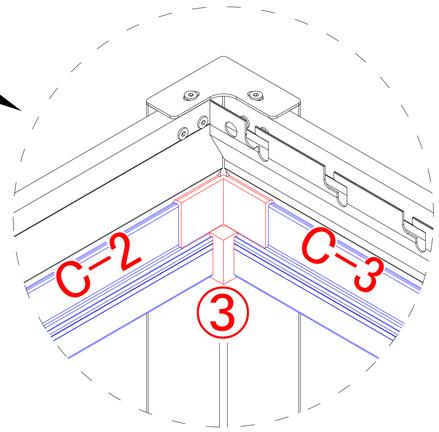

Schritt 4

⑧	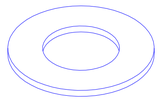	x 10
⑱	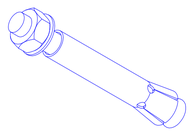	x 16

Das Befestigen der Pergola am Boden

1. Verwenden Sie die 16 mitgelieferten Expansionsschrauben (#18). Wenn der Untergrund, auf den die Pergola montiert werden soll, nicht aus Beton besteht, müssen Sie selbst eine Lösung finden, um die Pergola am Boden zu verankern.
2. Platzieren Sie die Pergola an der gewünschten Stelle. Stellen Sie sicher, dass die Pfosten eben und gleich weit voneinander entfernt sind (Diagonal A1->A3 = Diagonal A2->A4). Markieren Sie die Löcher in den Bodenplatten (#1) (Schritt 1) mit einem Stift. Stellen Sie die Pergola beiseite, um die 16 Löcher zu bohren (Schritt 2) (4 pro Pfosten) und setzen Sie die Expansionsschrauben (#18) in die gebohrten Löcher ein. Entfernen Sie die Muttern von den Expansionsschrauben. Stellen Sie die Pergola zurück. Das Gewindeende der Expansionsschrauben (#18) ragt nun durch die Löcher in den Bodenplatten (#1). Ziehen Sie die Muttern an und verankern Sie die Bodenplatten (#1) am Boden (Schritt 4).

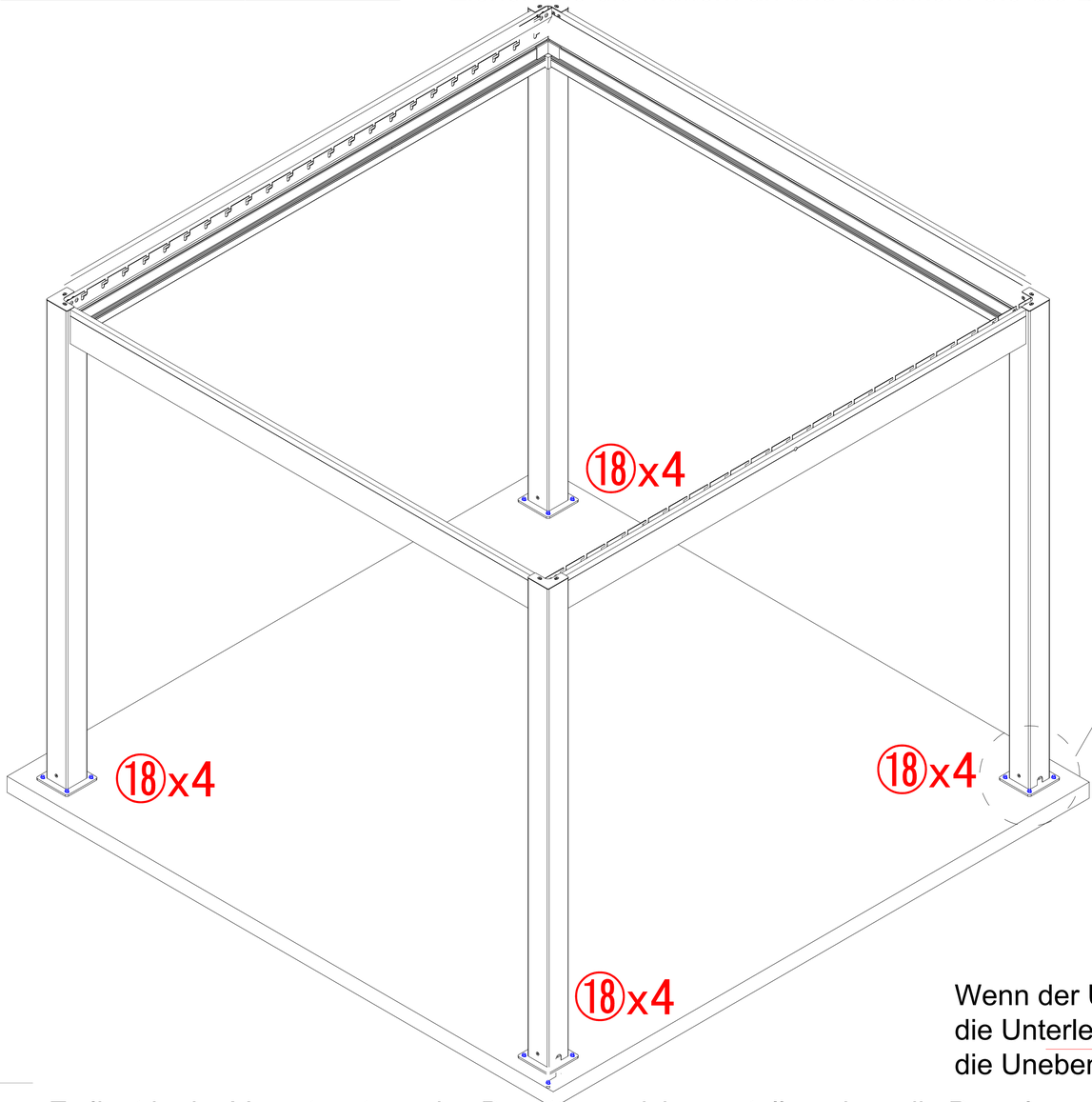

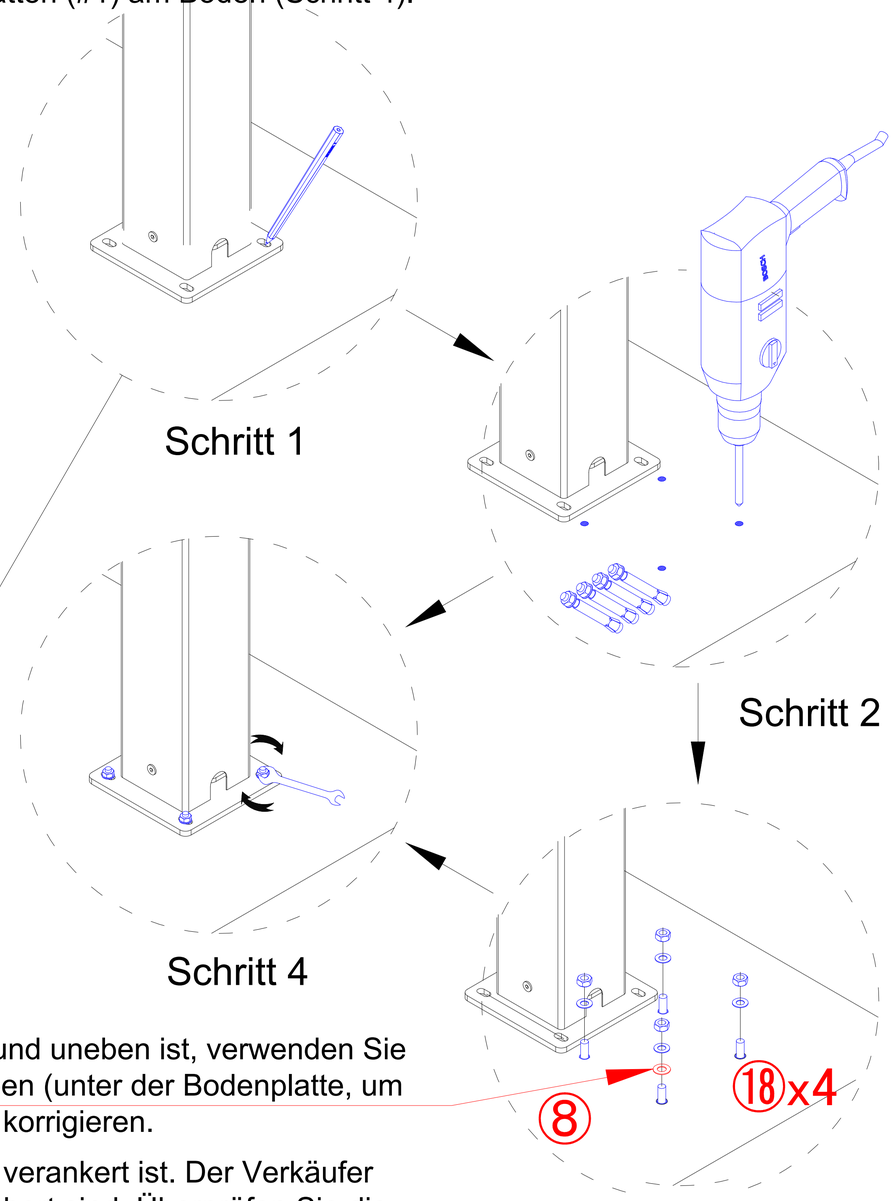

Wenn der Untergrund uneben ist, verwenden Sie die Unterlegscheiben (unter der Bodenplatte, um die Unebenheit zu korrigieren.

Es liegt in der Verantwortung des Benutzers, sicherzustellen, dass die Pergola am Boden verankert ist. Der Verkäufer haftet nicht für Schäden an Pergolen oder deren Zubehör, die nicht ordnungsgemäß gesichert sind. Überprüfen Sie die Pergola regelmäßig auf Festigkeit und prüfen Sie, ob die Pfosten noch fest am Boden befestigt sind. Der Verkäufer haftet weder für Pergolen, die sich vom Boden lösen, noch für damit verbundene Schäden.

nicht enthalten

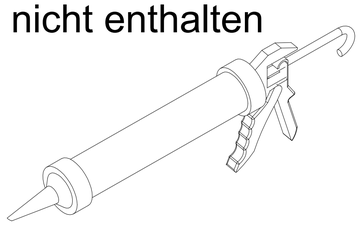

Verbessern Sie die Wasserdichtigkeit der Pergola.
Die gelieferten Teile der Pergola sind wasserdicht. An der Stelle, wo die Dachrinnen (#C1-C2-C3-C4) mit den Kunststoffecken für die Dachrinne (#3) verbunden sind, ist eine Abdichtung wünschenswert (empfohlen). Silikon ist nicht im Lieferumfang enthalten, diesen müssen Sie selbst besorgen.

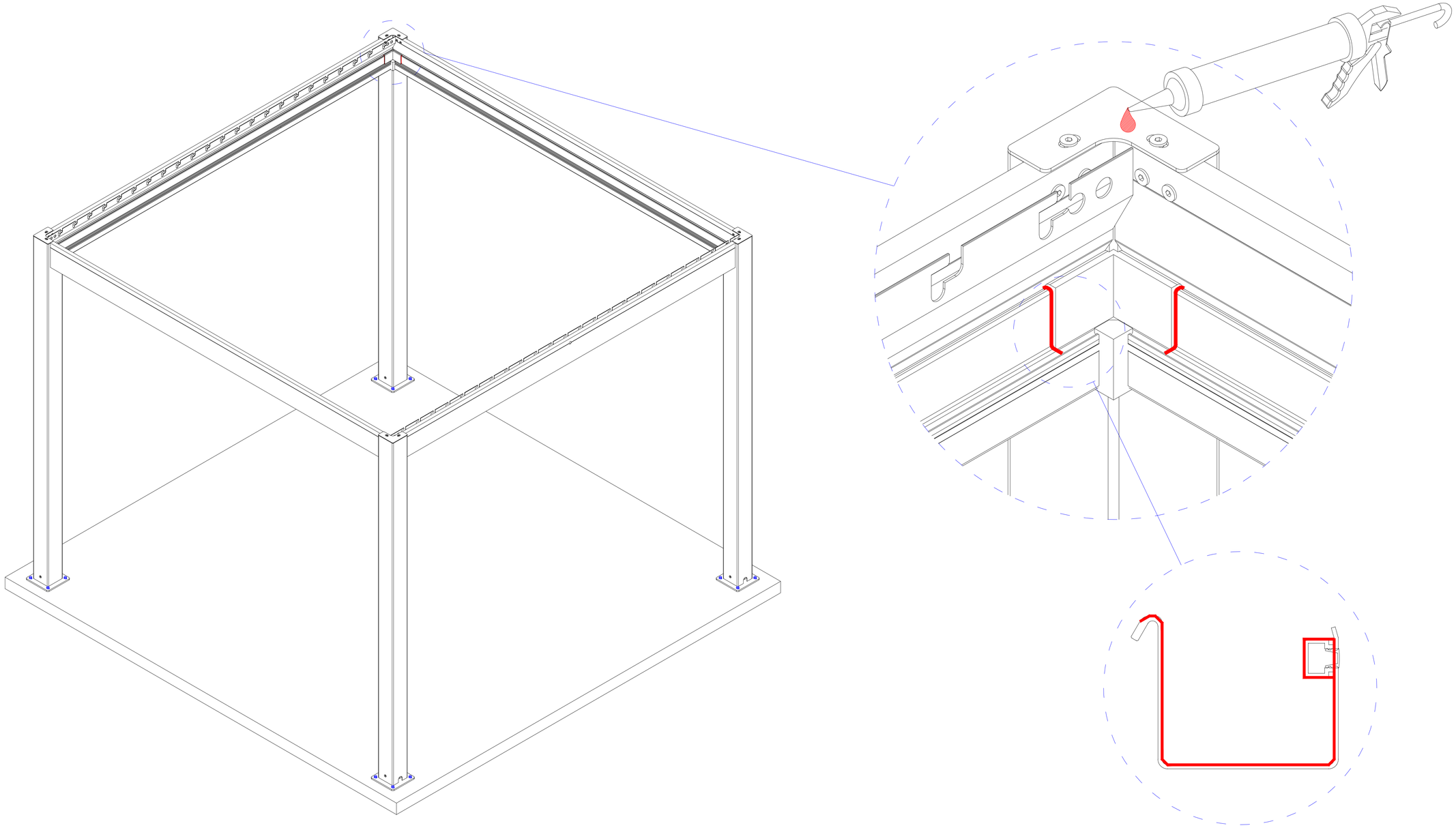

D−1	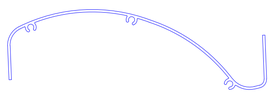	x 1

Die Montage der Lamellen

1. Klicken Sie die Lamelle (#D-1) in die 6. Rille (siehe Schritt 1 und 2)

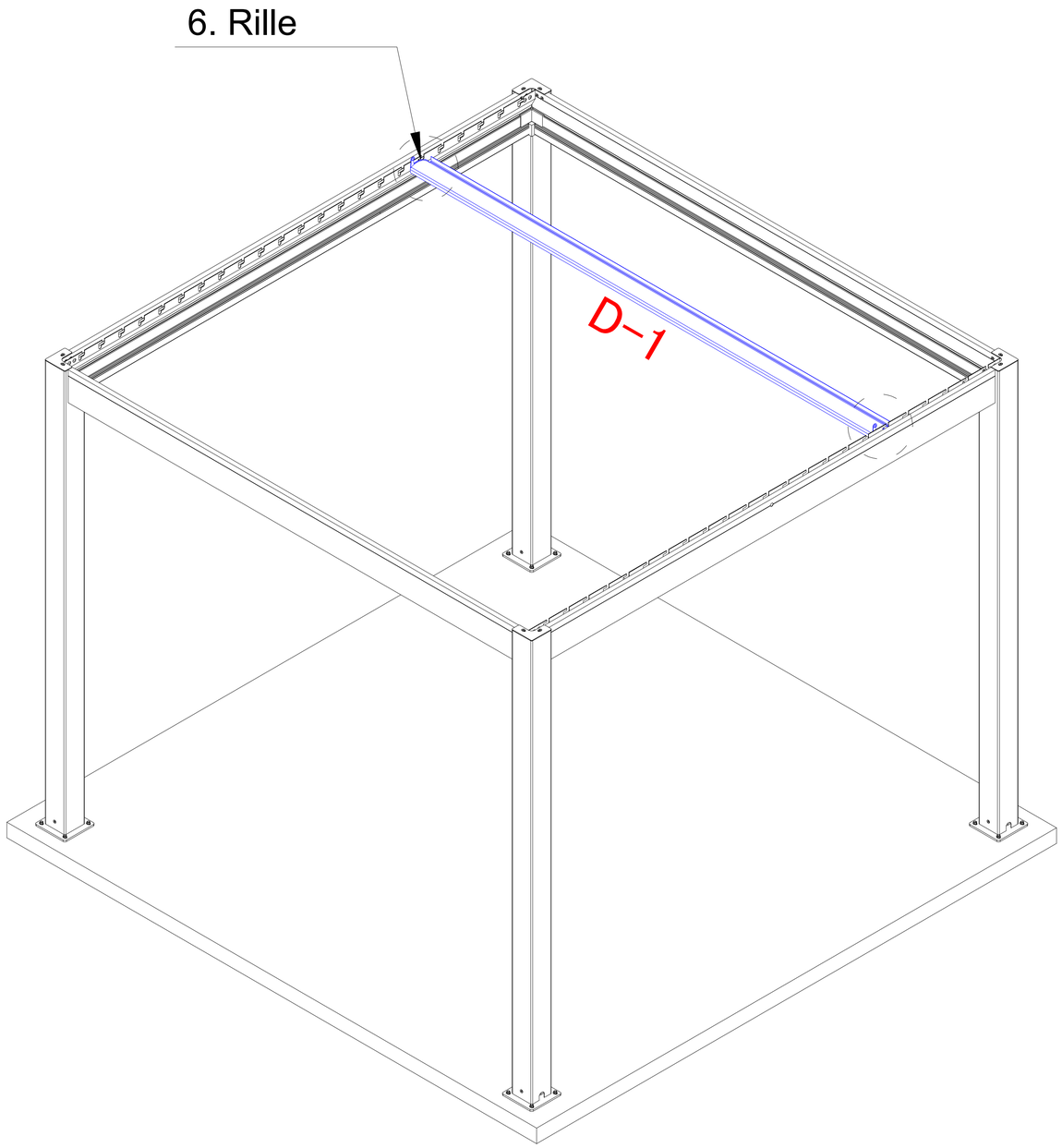

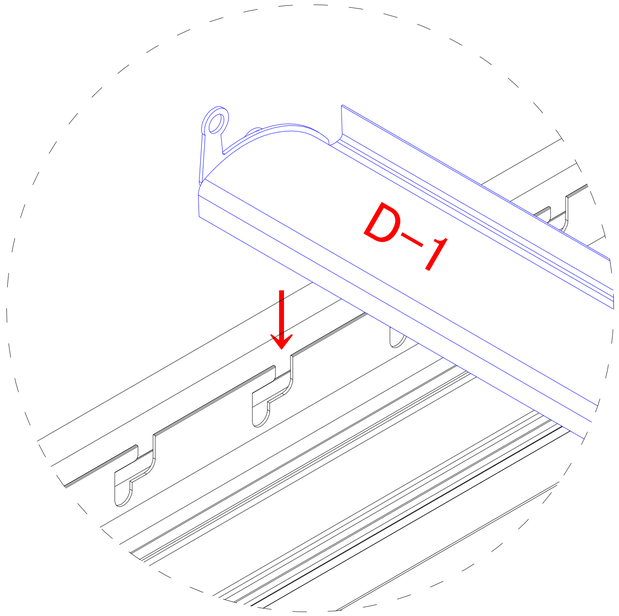

Schritt 1

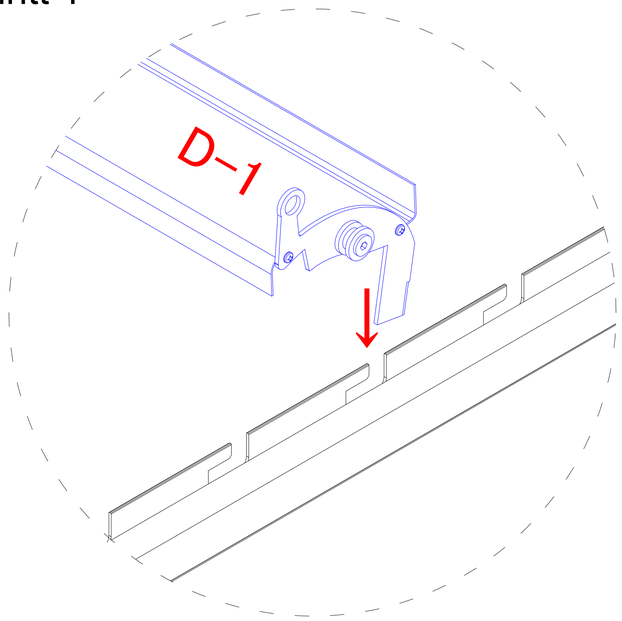

Schritt 2

⑩	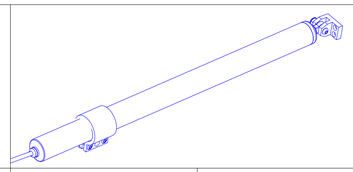	x 1
⑬	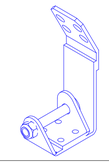	x 1
⑭	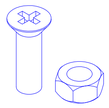	x 2

Die Montage des Motors

1. Montieren Sie den Motor (#10) und die Motorhalterung (#13) (Schritt 1)
2. Entfernen Sie die 4 Schrauben, die bereits am Träger montiert sind (Hier wird die Motorhalterung montiert). (Schritt 2)
3. Platzieren Sie den zusammengebauten Motor + die Halterung (#10+#13); Befestigen Sie den Bügel (der am Zylinder befestigt ist) mit den Schrauben und Mutter (2 Stück, #14) an der Lamelle (#D-1). Befestigen Sie den Bügel der Motorhalterung (#13) mit den im vorherigen Schritt entfernten Schrauben. (Schritt 2 und 3)

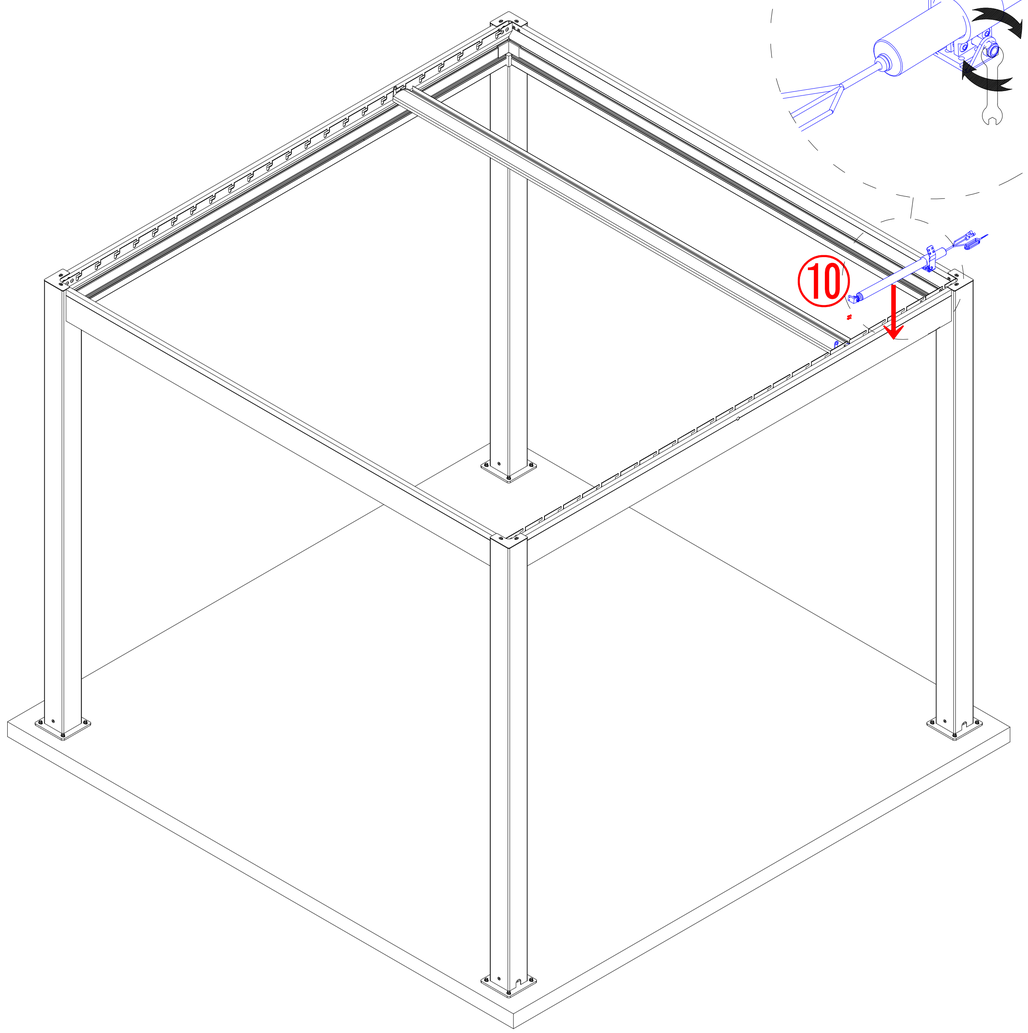

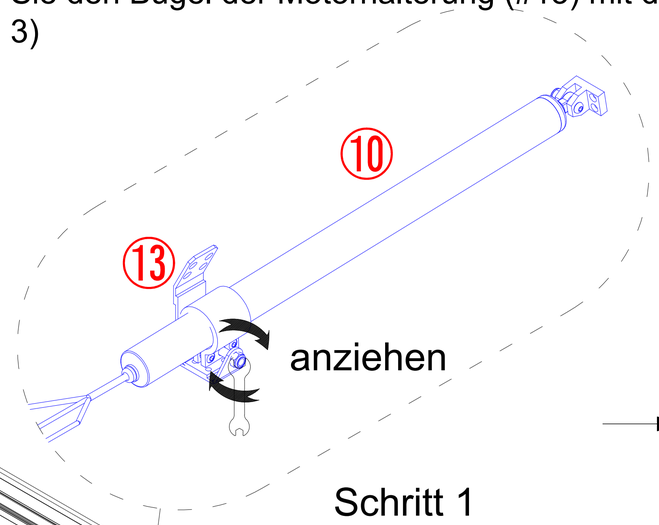

Schritt 1

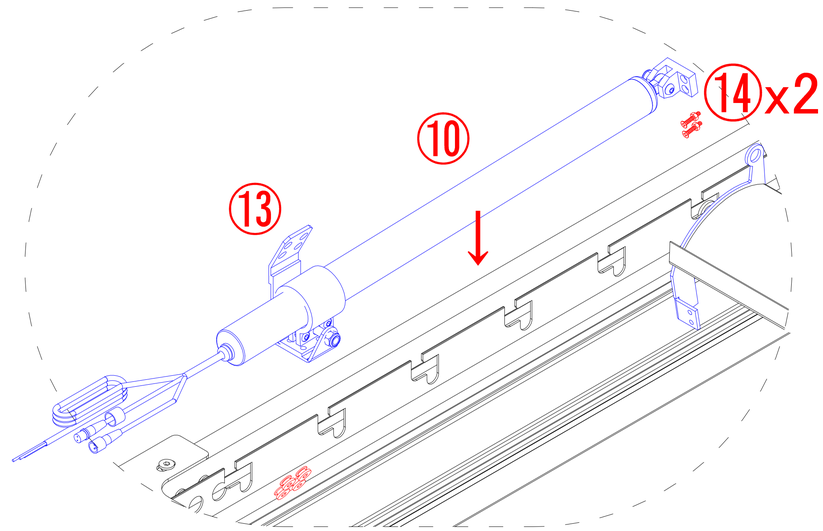

Schritt 2

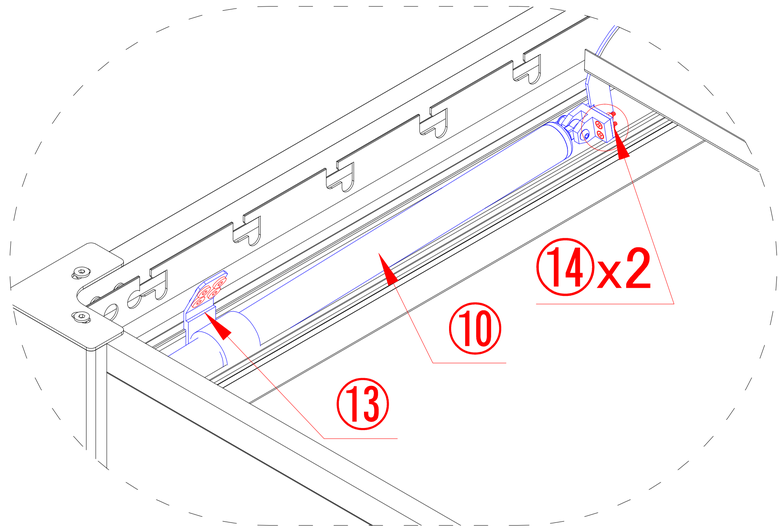

Schritt 3

D−2		x 1
⑪	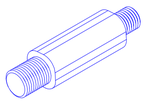	x 2
⑦		x 2
⑫	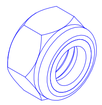	x 2

Die Montage der Lamellen

2. Platzieren Sie die Lamelle (#D-2) in der Mitte der Träger (dies wird die mittlere Lamelle). Schrauben Sie die M10-Abdeckkappe (#7) auf den verstärkten Drehstift (#11) (Schritt 1).

3. Platzieren Sie den verstärkten Drehstift (#11) an beiden Seiten der Lamelle (Schritt 1+2) und sichern Sie ihn mit der Kontermutter (#12). (Schritt 2+3)

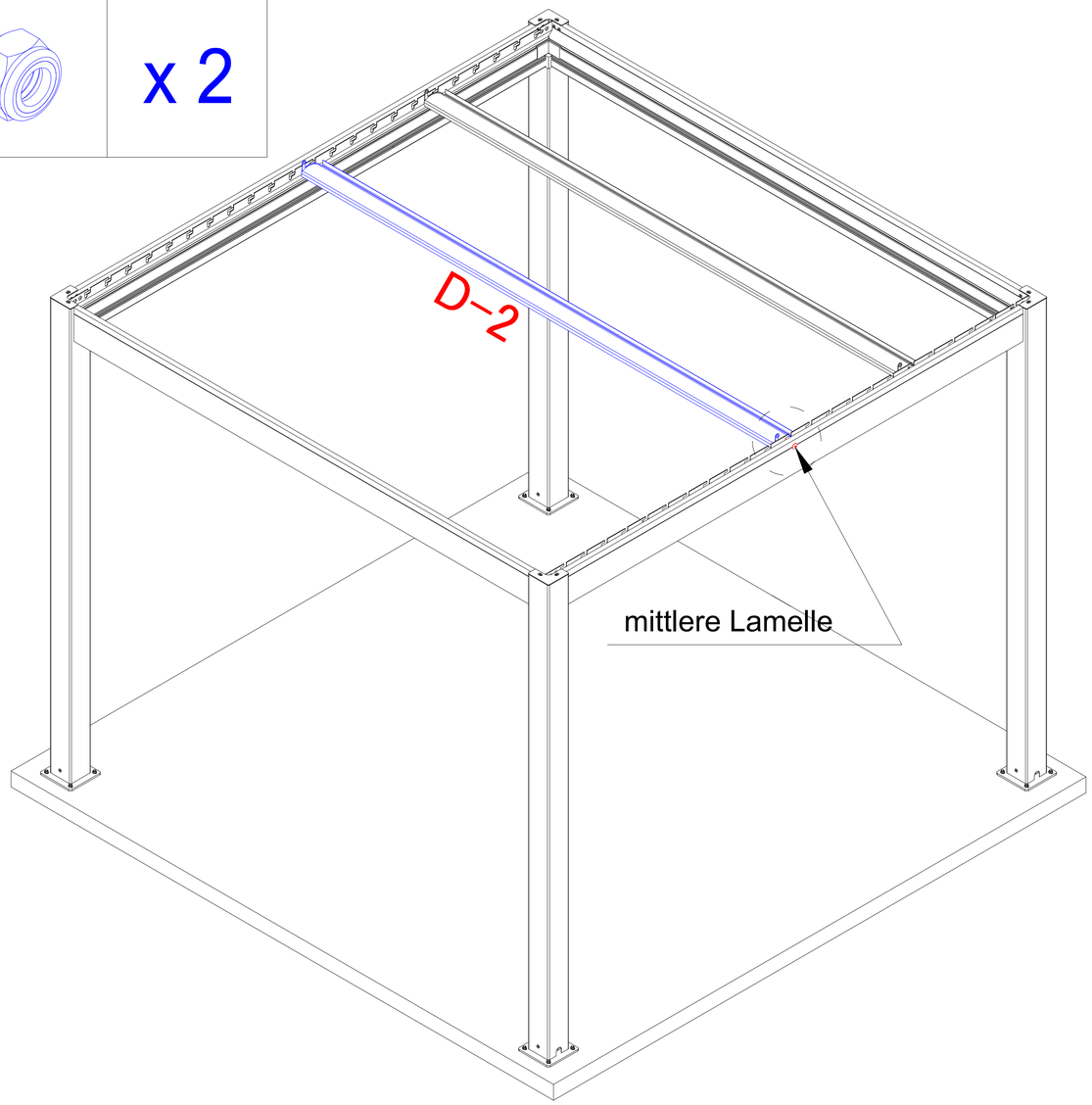

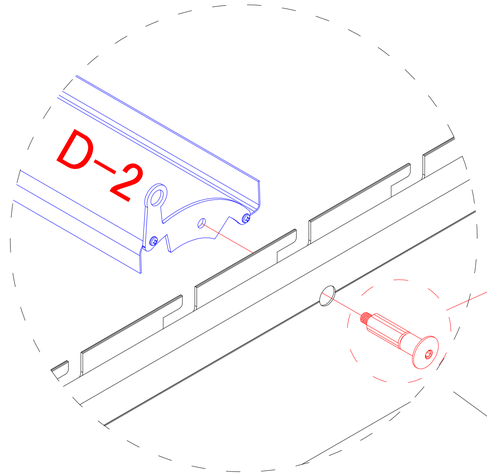

Schritt 1

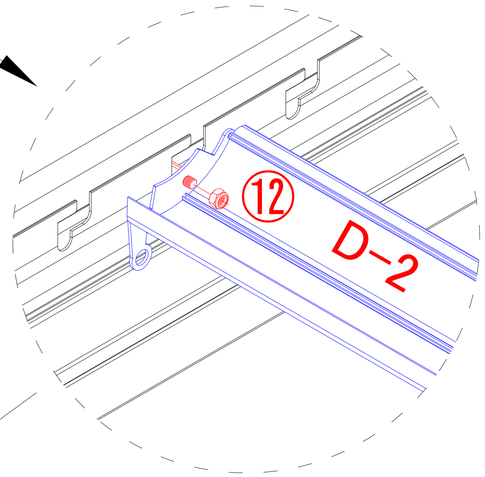

Schritt 2

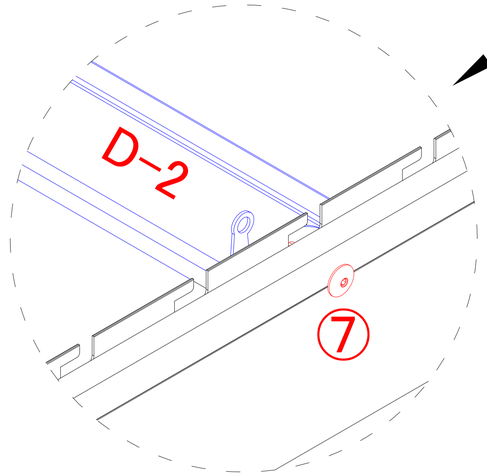

Schritt 3

D−3	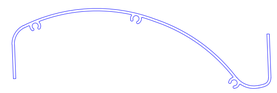	x 21

Die Montage der Lamellen
4. Klicken Sie die restlichen 21 Standardlamellen (#D-3) in die Rillen.
(Schritt 1+2)

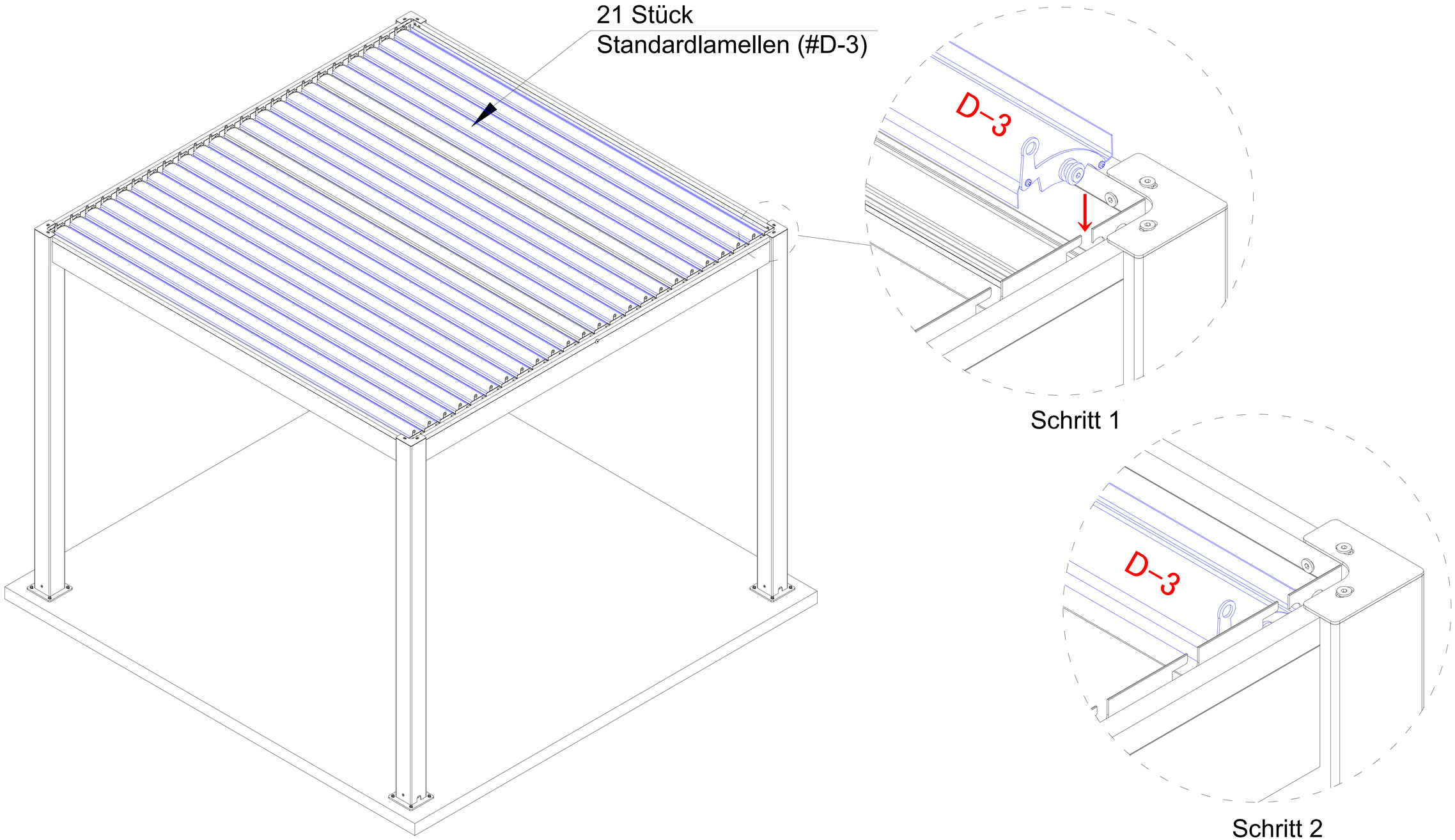

E	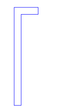	x 2	⑤		x 46
④		x 46	⑥	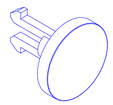	x 46

Die Montage der Lamellen

5. Montieren Sie, wie in Schritt 1 angegeben, die Lenkstange (#E) und befestigen Sie diese mit dem Abdeckclip (#4) -> Unterlegscheibe (#5) -> Clip (#6), wie wiedergegeben in Detail 1 von Schritt 2.

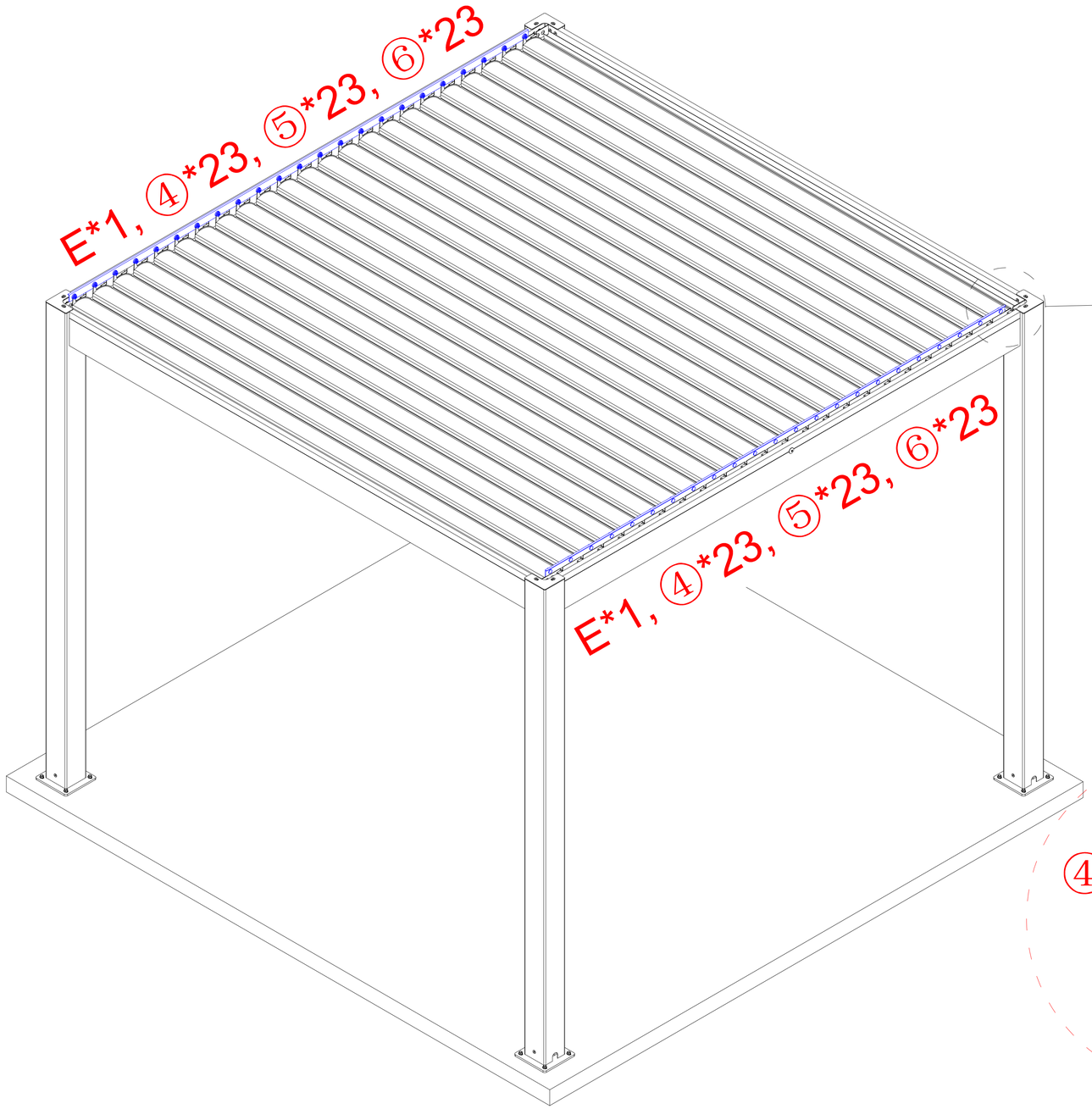

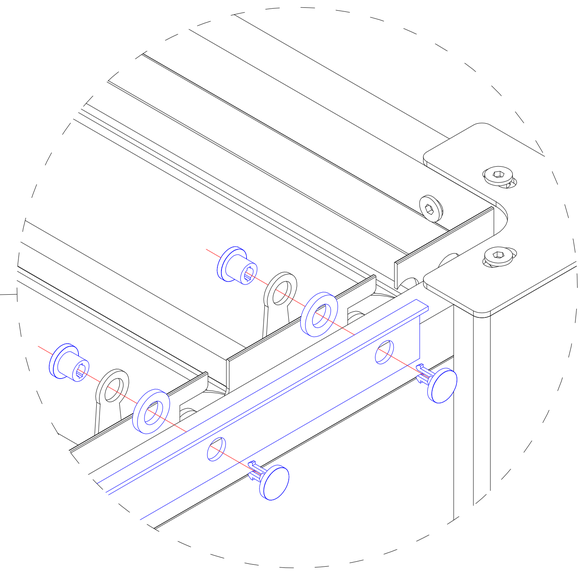

Schritt 1

Detail 1

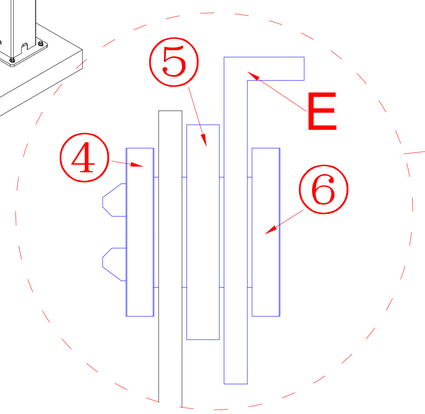

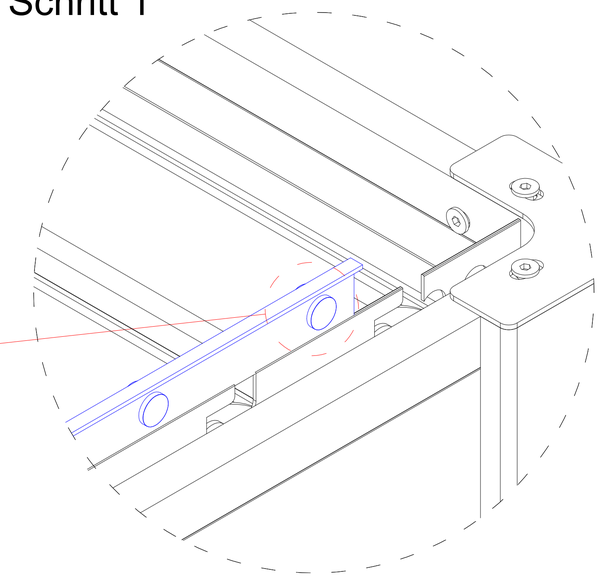

Schritt 2

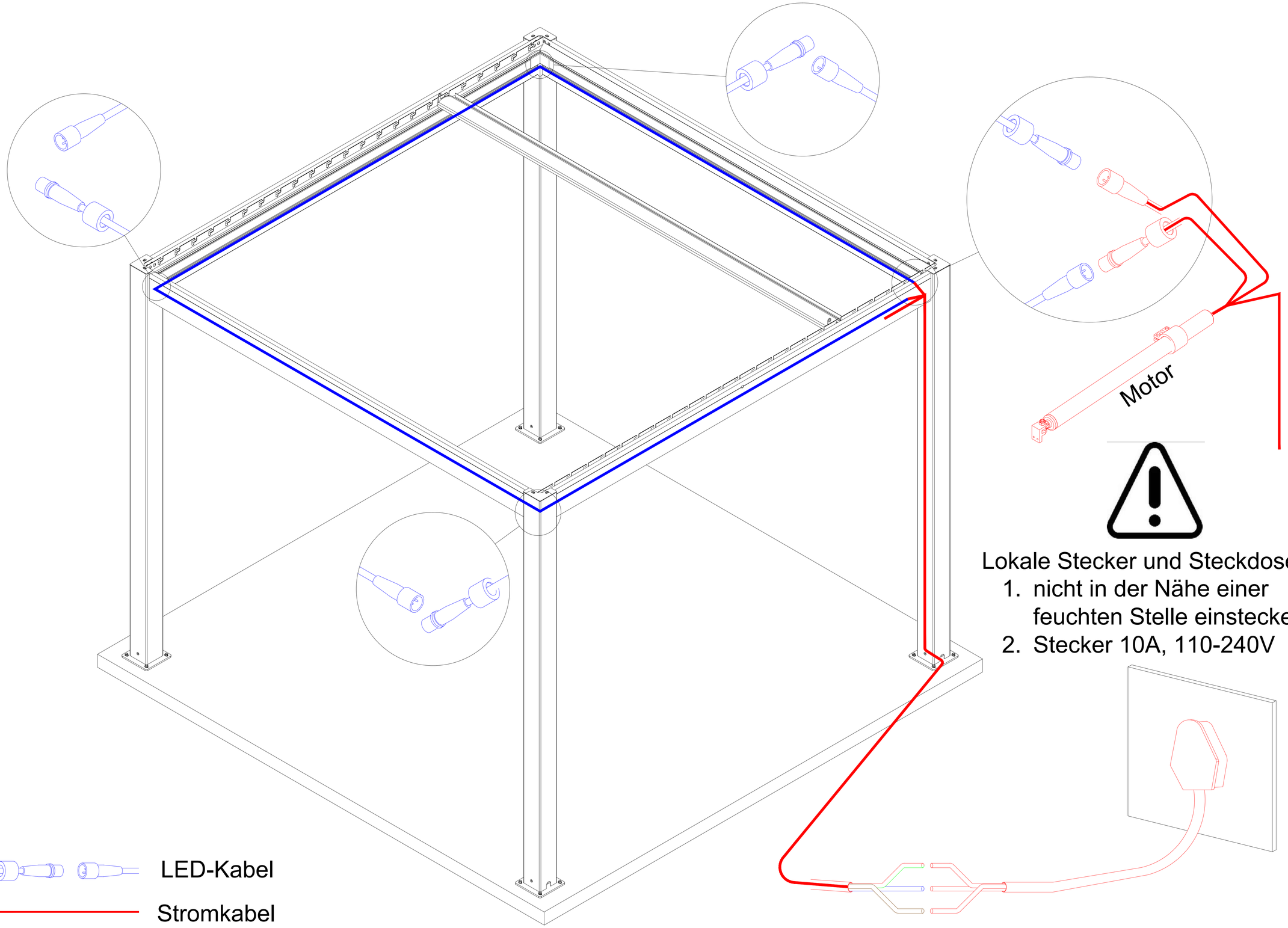

Lokale Stecker und Steckdose

1. nicht in der Nähe einer feuchten Stelle einstecken.
2. Stecker 10A, 110-240V

Befolgen Sie die Schritte für einen ordnungs-
gemäßen Anschluss, um zu vermeiden, dass der
Motor nicht funktioniert.

Der Stecker ist nicht enthalten!

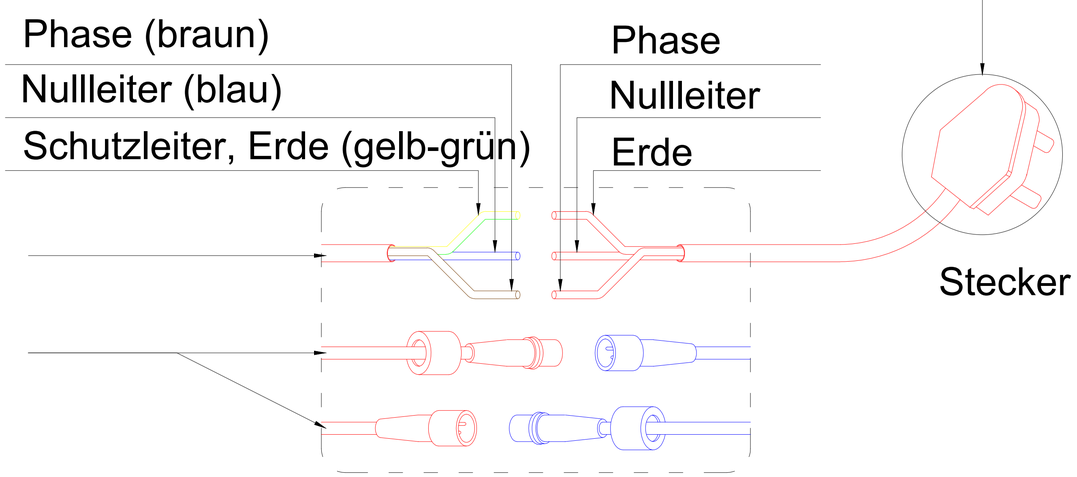

Bevor es angeschlossen ist.

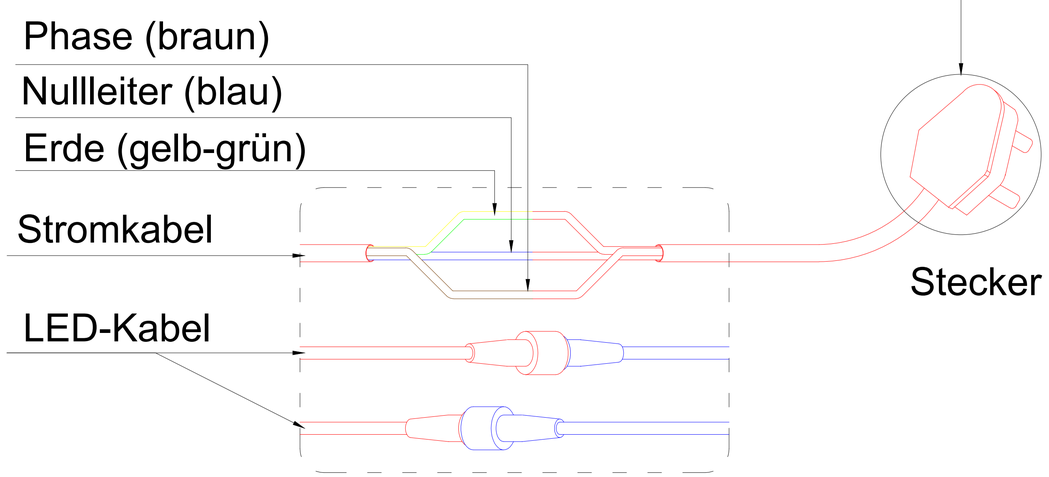

Nachdem es angeschlossen ist.

⑮		x 1
⑯	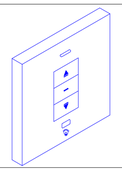	x 1

Empfänger und Fernbedienung

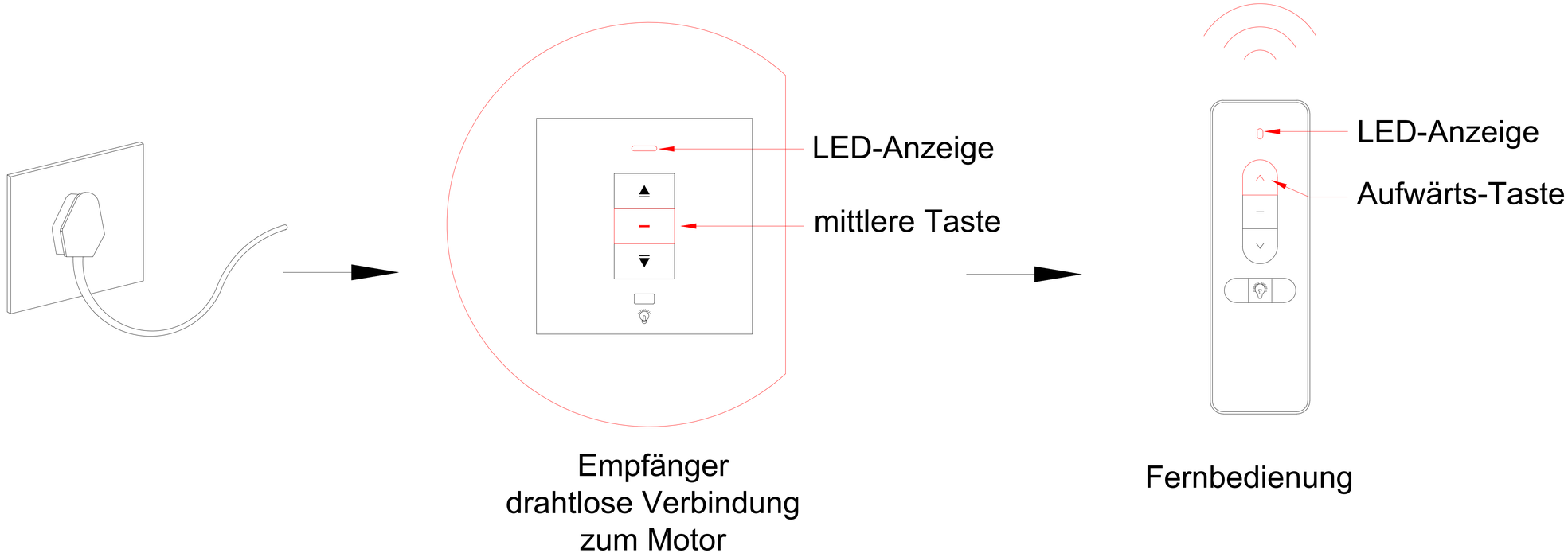

1. Schließen Sie die Stromversorgung an.

2. Drücken Sie die mittlere Taste 5 Sekunden lang, bis die LED-Anzeige blau zu blinken beginnt.

3. Drücken Sie die Aufwärts-Taste auf der Fernbedienung 15 Sekunden lang. Sobald die LED-Anzeige des Empfängers 3x blau blinkt, ist die Fernbedienung mit dem Empfänger verbunden und kann die Fernbedienung zum Bedienen des Motors verwendet werden.

Die Montage ist abgeschlossen.

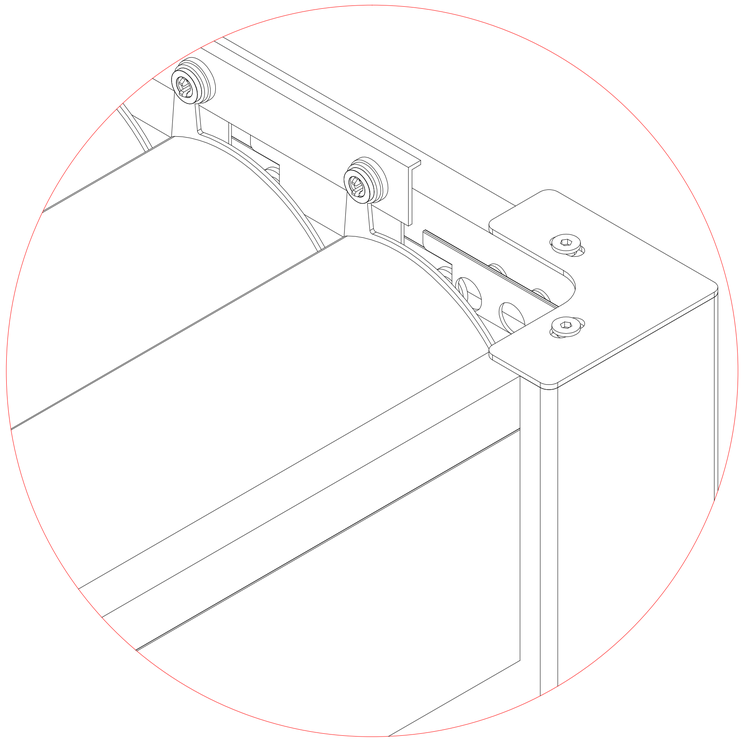

geschlossen

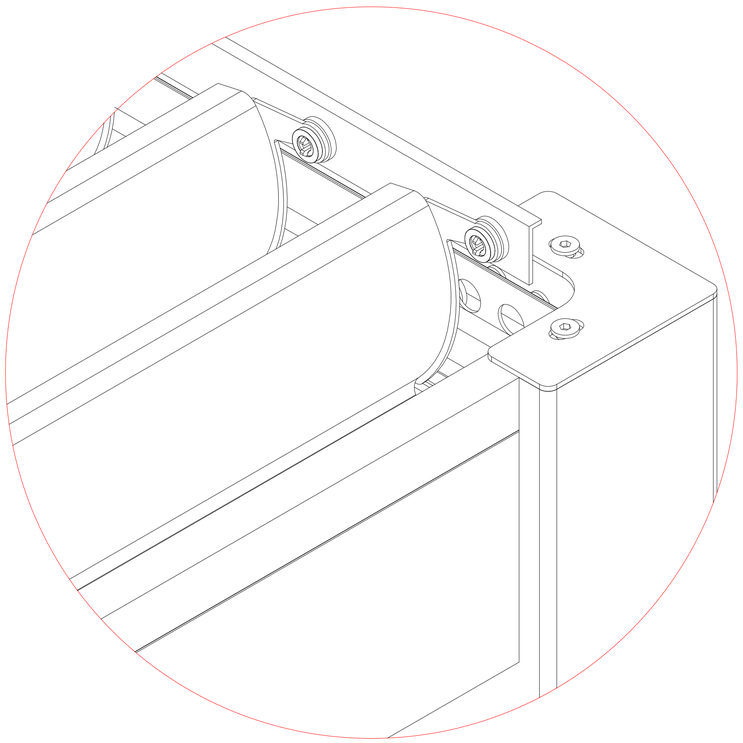

geöffnet

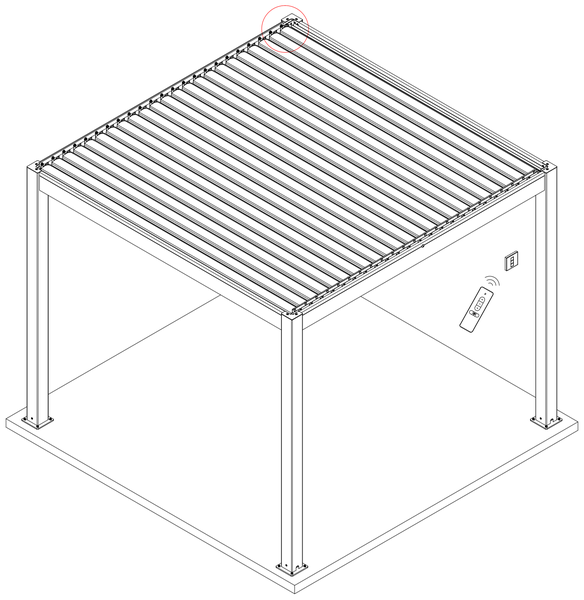

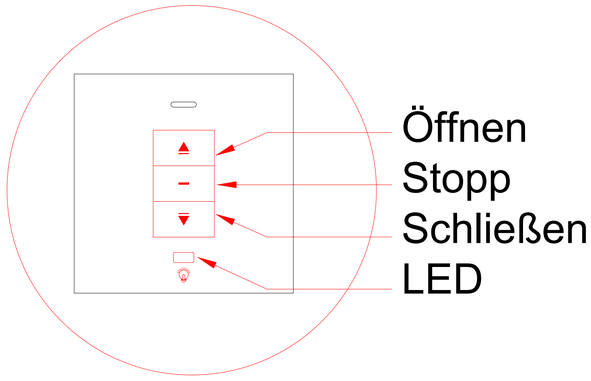

Empfänger
drahtlose Verbindung
zum Motor

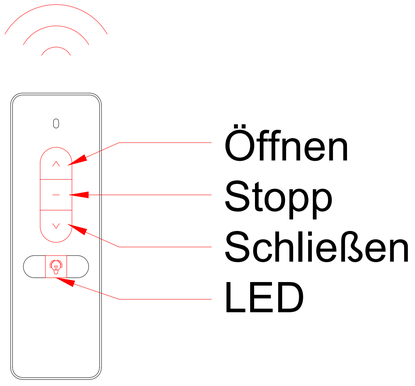

Fernbedienung

Allgemeine Hinweise:
Profile mit einer pulverbeschichteten Oberfläche müssen 1x pro Jahr gereinigt werden, um ihren ästhetischen Wert zu erhalten. Pulverbeschichtete Oberflächen sind empfindlich gegen:
Physisch: Reibung mit harten Gegenständen, hobeln, Kollisionen…
Chemisch: Reinigungsmittel mit hohem PH-Wert, Reinigungsmittel mit hohem Säuregehalt…
Natürlich : Wind, Regen, Schnee, Sonne…

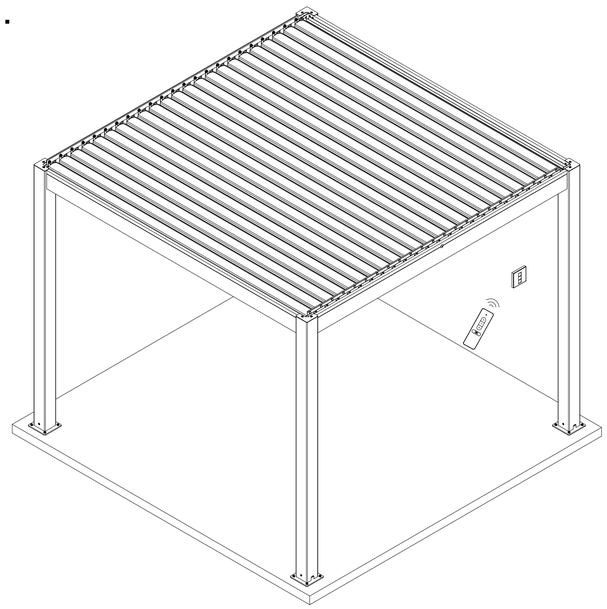

Reinigung der Profiloberfläche:
Nicht verwenden: Scheuerschwamm, Brillo-Schwamm, farbige Tücher.
Verwenden Sie: Weichen Schwamm, weiches Tuch, Baumwolle, Wolle,
Verwenden Sie keine Reinigungsmittel mit einem hohen Säure- oder PH-Wert
Es wird empfohlen, PH-neutrale Reinigungsmittel zu verwenden und die Pergola nach der Reinigung zu trockenen.
Berücksichtigen Sie beim Reinigen mit einem Hochdruckreiniger die gleichen Faktoren, wie beim Waschen Ihres Autos: Abstand halten, korrekter Spritzkopf, Wasserdruck und Wassertemperatur.

Erinnerung für den Benutzer:
Überprüfen Sie dem Abschluss der Montage, ob alle Schrauben fest angezogen sind.
Bei erwartetem Schneefall und / oder Windstärke über 80 km/h ist es ratsam, die Lamellen vorbeugend zu öffnen.
Verwenden Sie den Mechanismus für das Öffnen der Lamellen nicht bei Frost und Schneefall. Entfernen Sie Schnee von den Lamellen, wenn auf diesen viel liegt.
Kontrollieren Sie regelmäßig, ob kein Fett oder Öl aus dem dem Drehmechanismus der Pergola austritt.
Halten Sie die Pergola sauber und entfernen Sie alle abfallenden Blätter von der Pergola, um ein Verstopfen der Rinne zu vermeiden.

Einschränkungen während des Gebrauchs:
Wasserdichte Systeme sind zwar effektiv, jedoch nicht vollständig wasserdicht. Bei starkem Regen, möglicherweise in Kombination mit starkem Wind, wird Regenwasser auch an die Unterseite der Pergola gelangen.