Metal Garden Shed

OWNER'S MANUAL

Instructions for Assembly

GERÄTESCHRANK MIT FLACHDACH AUFBAUANLEITUNG

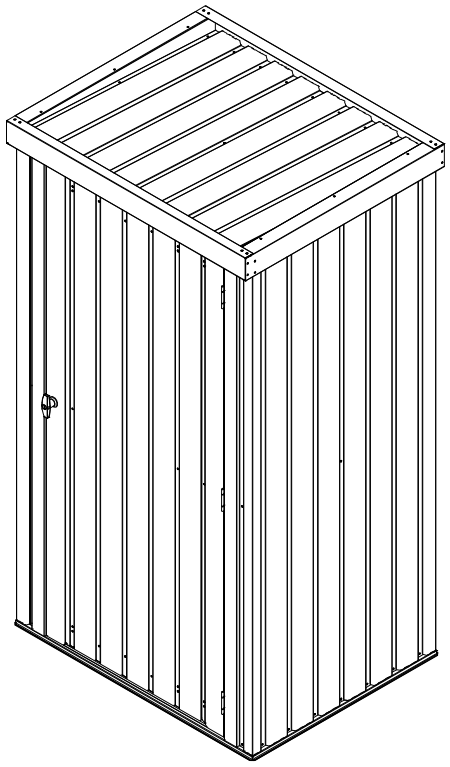

SPR10008

Requires two people and takes 1-1.5 hours for Installation.
Quick & Easy Assembly
Ridge Reinforced Walls
Available in Various Sizes

Lesen Sie die Aufbauanleitung sorgfältig, bevor Sie mit dem Aufbau des Geräteschrankes beginnen.
Dies gilt insbesondere für die Sicherheitshinweise.
Andernfalls können Sie sich verletzen oder den Geräteschrank beschädigen.
Der Geräteschrank ist kein Klettergerüst für Kinder und keine Rankhilfe. Es besteht die Gefahr der Überlastung.
Stellen Sie sicher, dass alle benötigten Bauteile in der angegebenen Menge vorhanden sind.
Führen Sie die einzelnen Aufbauschritte nacheinander und in der angegebenen Reihenfolge, wie in dieser Anleitung vorgegeben, durch.
Überspringen Sie bitte keinen der angegebenen Schritte oder kürzen diese ab.
Verwahren Sie die Aufbauanleitung an einem sicheren Ort, um zu einem späteren Zeitpunkt erneut darauf zugreifen zu können.
10 Jahre Garantie gegen Durchrostung, bei einer ordnungsgemäßen Montage.

BEFORE YOU START

Owner's Manual

Prior to installation, it is important that you contact your local government authority to determine if building approval is required. Study and understand this owner's manual. Important information and helpful tips will make your construction easier and more enjoyable.

Assembly instructions

Instructions are supplied in this manual and contain all appropriate information for your building model. Review all instructions before you begin. During assembly, follow the step sequence carefully for correct results .Please be aware: **this unit takes two people about one full day to complete**.

Parts

Check to be sure that you have all the necessary parts for the building.

Separate contents of the carton by the part number while reviewing parts list.

Familiarize yourself with the hardware and fasteners for easier use during construction. These are packaged within the carton. Note that extra fasteners have been supplied for your convenience.

TOOLS MAY REQUIRED

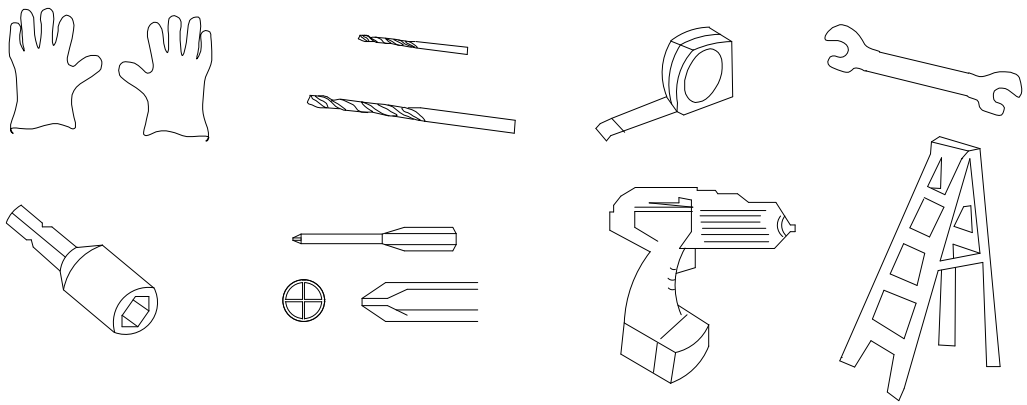

Use heavy duty gloves when handling steel sheets and flashing

PLAN AHEAD

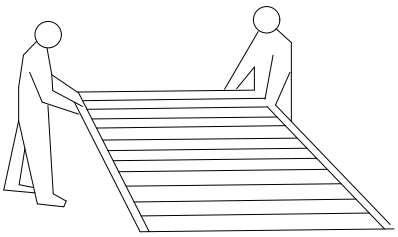

It requires two people a full day to complete installation

Watch the weather:

Please be sure the day you select for installation is dry and calm.

DO NOT attempt to assemble your shed in windy weather because of risk of damage to panels, or personal injury. Be careful of wet or muddy ground.

Teamwork:

Whenever possible, two or more people should work together to assemble the building. One person can position parts or panels while the other is able to handle the fasteners and the tools.

PLAN AHEAD

Site Selection

- Avoid overhanging trees as much as possible as leaves will make regular cleaning necessary and broken branches are a potential hazard.
- Small trees,bushes or fences nearby can be helpful,acting as a wind break.

Site Preparation

The site must be prepared so that the base of the shed is level all round and checking with a spirit level is required.

The base can be constructed by treated timber or concrete,in order to stop the moisture getting into the shed.**The shed is not designed to be built onto lawn directly.**Also the ground will get muddy during rainy days.

If a concrete pad is made,it is important that this slopes towards the edges to prevent water ingress.
Time must be allowed for any concrete or cement to dry before building the shed on top.

Bases can also be constructed from bricks,blocks,or mounted on a concrete pad.
The bricks or blocks should be cemented onto firm and level concrete footings and the greenhouse frame drilled and screwed to the base.

IMPORTANT NOTES:

- Find someone to help you:it is much easier with someone to hold parts,pass tools ect.Also some steps require two people to lift structures together.This is not very heavy work so would suit most able-bodied people.
- Allow plenty of time:rushing often causes errors and the re-doing of incorrect assemblies.If you have never built a shed before,it can take most of a day to carefully complete the construction.
- Have the right tools to hand.
- Safety clothing as recommended in the 'Tools' section.
- Ideally lat out the parts and check that all are present before commencing construction.Lay on cloths or plastic sheets if there is any risk of scratching the parts.
- Tighten all nuts carefully,being sure not to miss any.Check the frame is square and using a spirit level to check that it is upright.

ALLGEMEINE INFORMATIONEN

Bevor Sie mit der Montage beginnen, stellen Sie sicher, dass die für Sie zutreffenden Richtlinien/Gesetze eingehalten werden. Planen Sie für die Montage mindestens 390 bis 450 Minuten Zeit ein.
Für die Montage werden mindestens 2 Personen benötigt. Prüfen Sie vor dem Beginn der Arbeit, dass alle Teile in der richtigen Menge vorhanden sind. Nutzen Sie zum Aufbau eine freie, sonnige Fläche ohne überstehende Äste.
Prüfen Sie die einzelnen Bauteile vor Montagebeginn auf ihre Unversehrtheit und legen Sie diese so, dass die Bauteile während der Arbeit gut erreichbar sind.
Am besten bewahren Sie Kleinteile wie Schrauben, Mutter etc. in einer Schale auf, so dass diese nicht verloren gehen.
Nutzen Sie den Geräteschrank auf keinen Fall als Rankhilfe für Hülsenfrüchte, Kletter- und Schlingpflanzen, Obst, Gemüse oder als Halterung für ihre Wäscheleine.
Halten Sie den Geräteschrank frei von Schnee und Laub. ².
Verwenden Sie den Geräteschrank ausschließlich wie in dieser Montageanleitung beschrieben.
Der Hersteller oder Händler übernimmt keine Haftung für Schäden, die durch nicht bestimmungsgemäßen oder falschen Gebrauch entstanden sind. Stellen Sie den Geräteschrank nicht direkt auf Rasen oder unebene Untergründe, sorgen Sie für einen geeigneten, tragfähigen, waagerechten und stabilen Untergrund. Wir empfehlen den Geräteschrank fest auf dem Boden zu verankern. Stellen Sie sicher, dass alle Schrauben fest angezogen sind und dass der Rahmen richtig ausgerichtet und waagerecht ist. Prüfen Sie regelmäßig, dass alle Schrauben fest angezogen sind und ziehen Sie diese gegebenenfalls nach.

SICHERHEITSHINWEISE

Es besteht Gefahr für Kinder und Personen mit eingeschränkten physischen, sensorischen oder geistigen Fähigkeiten (z.B. übermüdete Personen, teilbehinderte Personen, ältere Personen mit reduzierten physischen und geistigen Fähigkeiten) oder Mangel an Erfahrung und Wissen (z.B. ältere Kinder).
Bei der Montage des Geräteschrankes kommen Kleinteile wie Schrauben und Muttern zum Einsatz, von denen Erstickungsgefahr ausgeht, wenn sie verschluckt werden.
Der Geräteschrank darf nur von fachkundigen Personen aufgebaut werden, nicht von Kindern oder Personen mit eingeschränkten geistigen oder motorischen Fähigkeiten oder mangelnder Erfahrung.
Der nicht sachgemäße Umgang mit dem Geräteschrank kann zu Verletzungen oder Sachschäden führen.
Lassen Sie beim Auspacken der einzelnen Bauteile aus der Verpackung Vorsicht walten. Es besteht Verletzungsgefahr an scharfen Kanten. Einzelne Bauteile bestehen aus Metall und sind dadurch schwer. Bei einer unvorsichtigen Öffnung der Verpackung, zum Beispiel mit einem scharfen Messer oder einem anderen scharfen/spitzen Gegenstand besteht die Gefahr, dass Sie Bauteile beschädigen. Nach dem Auspacken der Bauteile prüfen Sie, ob alle Einzelteile in der richtigen Menge vorhanden sind. Legen Sie die einzelnen Teile auf eine Decke oder ähnliches, um Kratzer in der Beschichtung zu vermeiden.
Kontrollieren Sie, ob die einzelnen Bauteile in einem einwandfreien Zustand sind oder Beschädigungen aufweisen, in diesem Fall verwenden Sie die beschädigten, deformierten Teile nicht.
Tragen Sie während des Aufbaus und der Montage stets Sicherheitskleidung. Zur Grundausstattung gehören Sicherheitsschuhe, Schutzhandschuhe, Schutzbrille und Helm.
Installieren Sie den Geräteschrank nicht an sehr windigen oder regnerischen Tagen.
Stellen Sie sicher, dass die Bauteile keine Stromkabel berühren.
Entsorgen Sie die Verpackung, Kunststoffbeutel oder Schutzfolien sachgemäß und halten Sie diese außerhalb der Reichweite von Kindern, Erstickungsgefahr!
Stellen Sie den Geräteschrank auf eine ebene Fläche.
Stellen Sie sicher, dass während der Montage keine Kinder im Gefahrenbereich anwesend sind.
Platzieren Sie den Geräteschrank nicht in Bereichen, die starken oder andauernden Winden ausgesetzt sind.
Zu Ihrer persönlichen Sicherheit sollten Sie den Geräteschrank nicht aufbauen, wenn Sie müde, alkoholisiert oder berauscht sind, bzw. wenn Sie sich schwindlig fühlen oder Ihnen unwohl ist.
Wenn Sie Leitern oder elektronische Geräte verwenden, stellen Sie sicher, dass Sie sich an die jeweiligen Herstellerangaben zur Verwendung halten. Heiße Geräte wie Grills, Heizgeräte, Brenner etc. dürfen nicht in dem Geräteschrank verwendet oder gelagert werden, Brandgefahr! Stellen Sie sich bei Unwetter oder Gewitter nie in oder neben den Geräteschrank. Es besteht die Gefahr eines Blitzeinschlages.

PFLEGE UND INSTANDHALTUNG

Reinigen Sie die Oberfläche regelmäßig. Sollten Sie Kratzer in der Oberfläche bemerken, beseitigen Sie diese umgehend mit einem geeigneten Lack.
Verwenden Sie keine aggressiven Reinigungsmittel, Bürsten mit Metall- oder Nylonbürsten sowie keine scharfen oder metallischen Hilfsmittel wie Messer oder Spachtel. Verwenden Sie zur Reinigung weiche Borsten.
Verwenden Sie kaltes, sauberes Wasser.

WERKZEUGE UND AUSRÜSTUNG

Sicherheitskleidung (Sicherheitsschuhe, Schutzhandschuhe, Schutzbrille, Helm etc.)
Wasserwaage
Längenmesser
Standleiter (ca. 1,5 m Höhe)
Schrauben- oder Ratschen-Schlüssel
Akkuschrauben und Bohrmaschine mit ver. Aufsätzen
Schraubendreher
(nicht im Lieferumfang enthalten)

VERPACKUNGSENTSORGUNG

Entsorgen Sie die Verpackung sortenrein.
Pappe und Karton wird als Altpapier entsorgt und Folien
führen Sie der entsprechenden Wertstoffsammlung zu.

ENTSORGUNG DES GERÄTESCHRANKES

Achten Sie bei der Entsorgung des Geräteschrankes auf die in ihrem Land oder Bundesland geltenden Richtlinien, Gesetzen und Bestimmungen bezüglich der Entsorgung.

PART LIST / TEILE-LISTE

NO./ NR.	PART/ TEIL	QTY/ MENGE
1	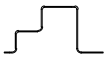 752mm	2
2	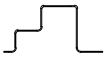 966mm	1
3	966mm	1
10	930mm	1
29		2
29-1		2
17	803mm	1
19	803mm	1
15	1014mm	1
4L	1700mm	1
4R	1700mm	1
30	719mm	2
33	1683mm	1
34	1683mm	1
24	811mm	1
25	811mm	1
27	1014mm	1
47	1014mm	1

NO./ NR.	PART/ TEIL	QTY/ MENGE
P1	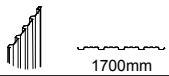 1700mm	2
P4	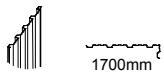 1700mm	4
D1	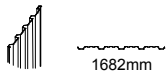 1682mm	1
D2	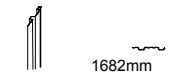 1682mm	1
P5	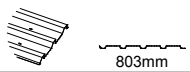 803mm	2

NO./ NR.	PART/ TEIL	QTY/ MENGE
J1		4
B6		3
GB		1
GS		2
GJ	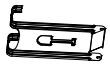	2
S2		60
S3		144
F1		185
F2		16
F3		14

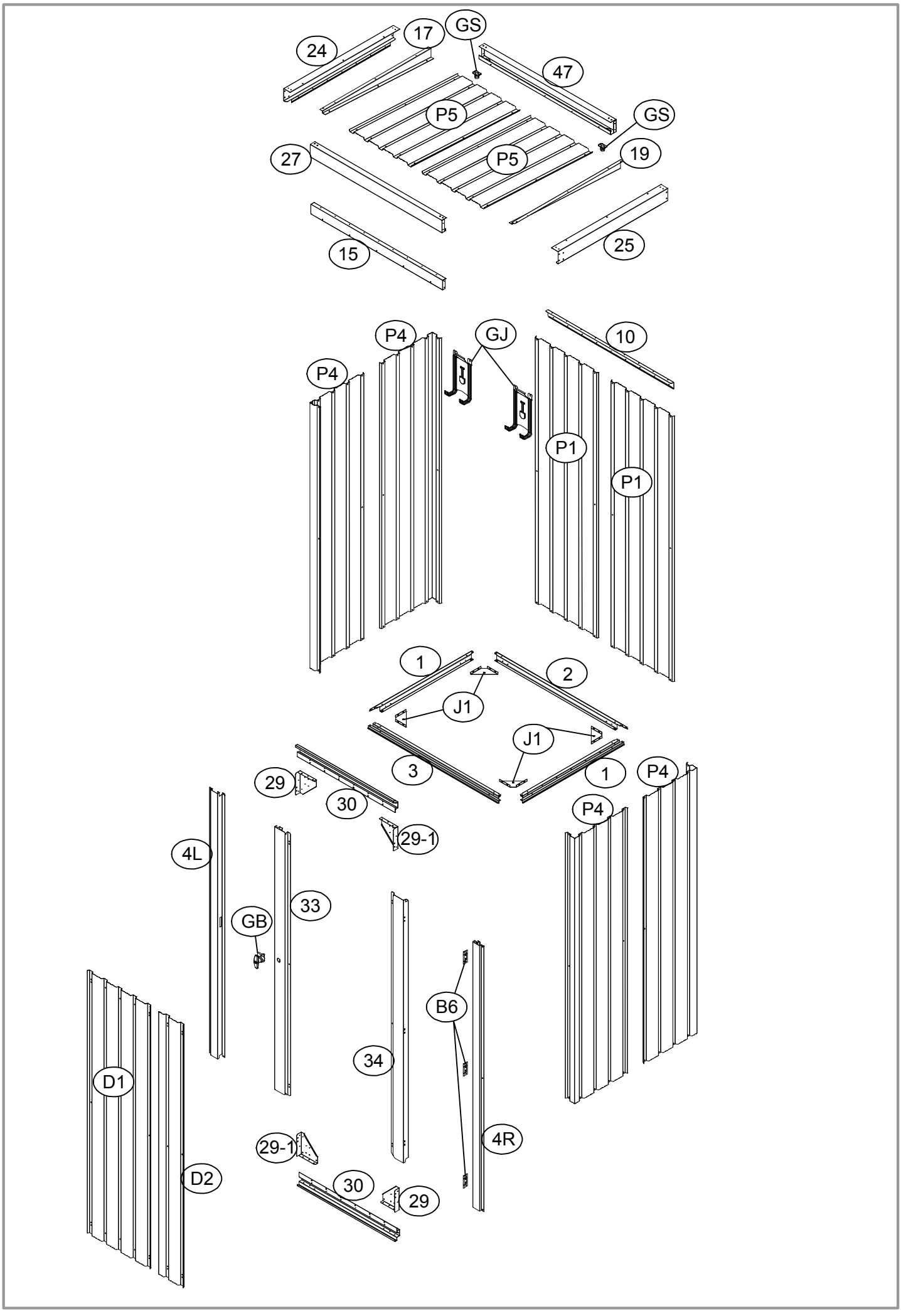
24
17
GS
47
P5
GS
19
27
P5
15
25
P4
GJ
10
P4
P1
P1
1
2
J1
J1
3
1
P4
29
30
P4
29-1
4L
33
GB
B6
34
D1
4R
29-1
D2
30
29

NO./ NR.	PART/ TEIL	QTY/ MENGE
1	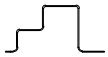 752mm	2
2	1394mm	1
3	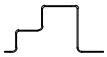 1394mm	1

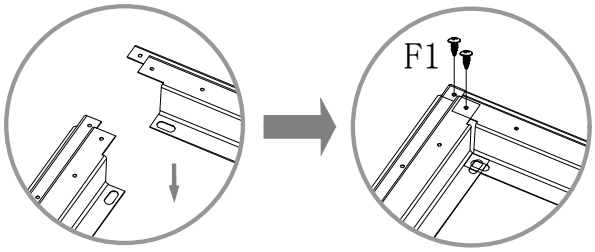

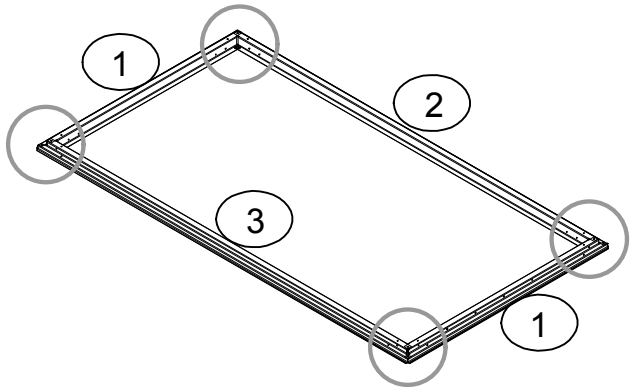

NO./ NR.	PART/ TEIL	QTY/ MENGE
J1		4

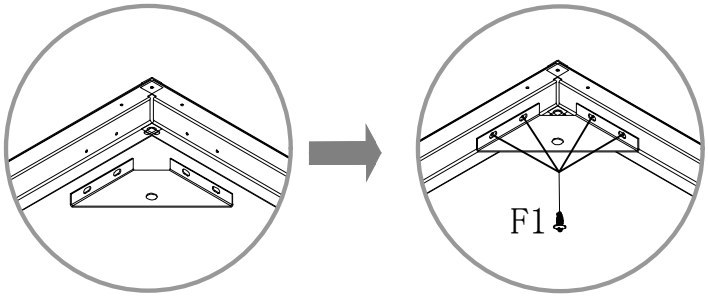

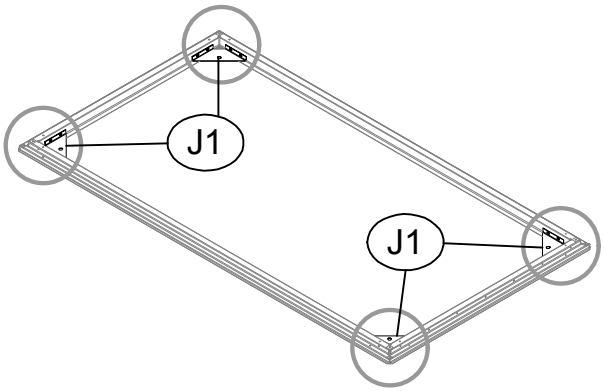

1、Wen diagonal measurements are equal,the frame is square.

2、The Floor Frame must be BOTH square AND level or the holes will not line up properly.

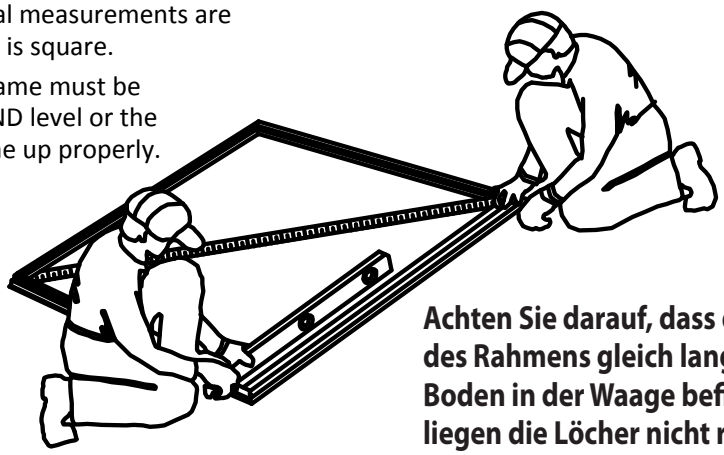

Achten Sie darauf, dass die beiden Diagonalen des Rahmens gleich lang sind und sich der Boden in der Waage befindet, ansonsten liegen die Löcher nicht richtig übereinander.

NO./ NR.	PART/ TEIL	QTY/ MENGE
P4		1

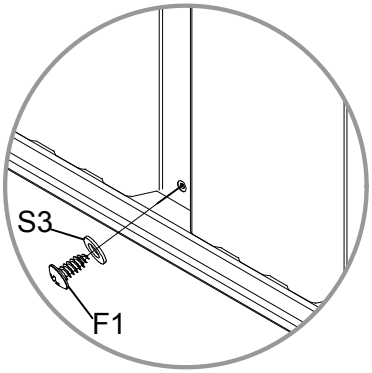

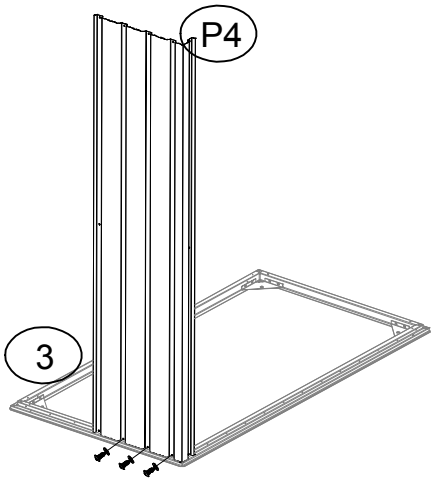

NO./ NR.	PART/ TEIL	QTY/ MENGE
P1		2

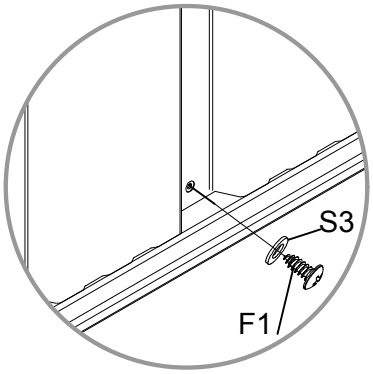

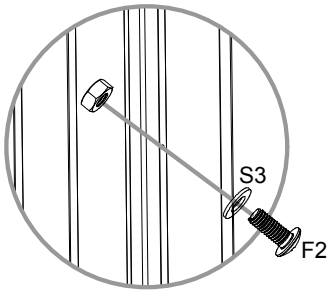

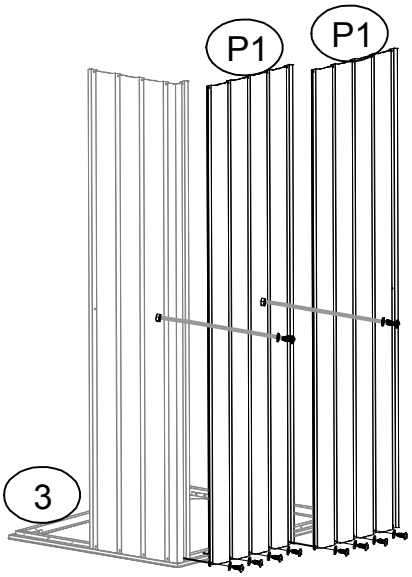

NO./ NR.	PART/ TEIL	QTY/ MENGE
P4		1

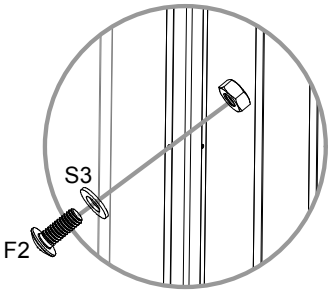

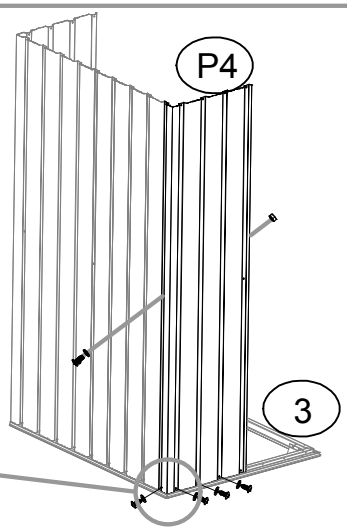

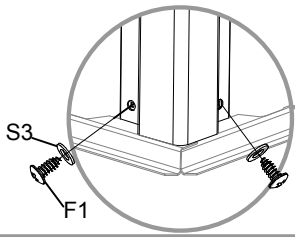

NO./ NR.	PART/ TEIL	QTY/ MENGE
P4		1

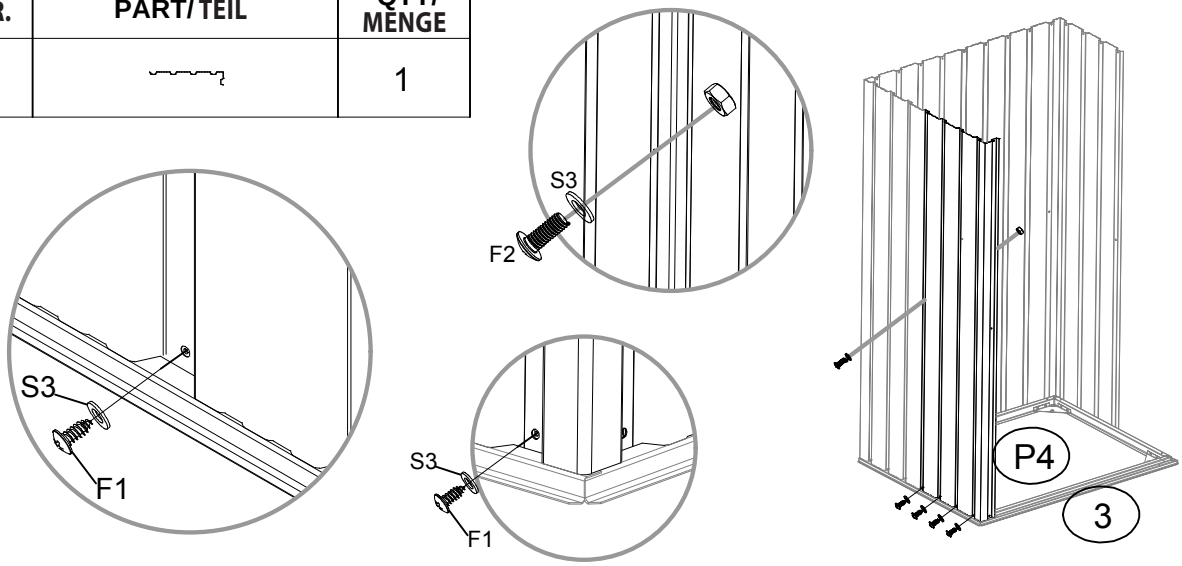

NO./ NR.	PART/ TEIL	QTY/ MENGE
P4		1

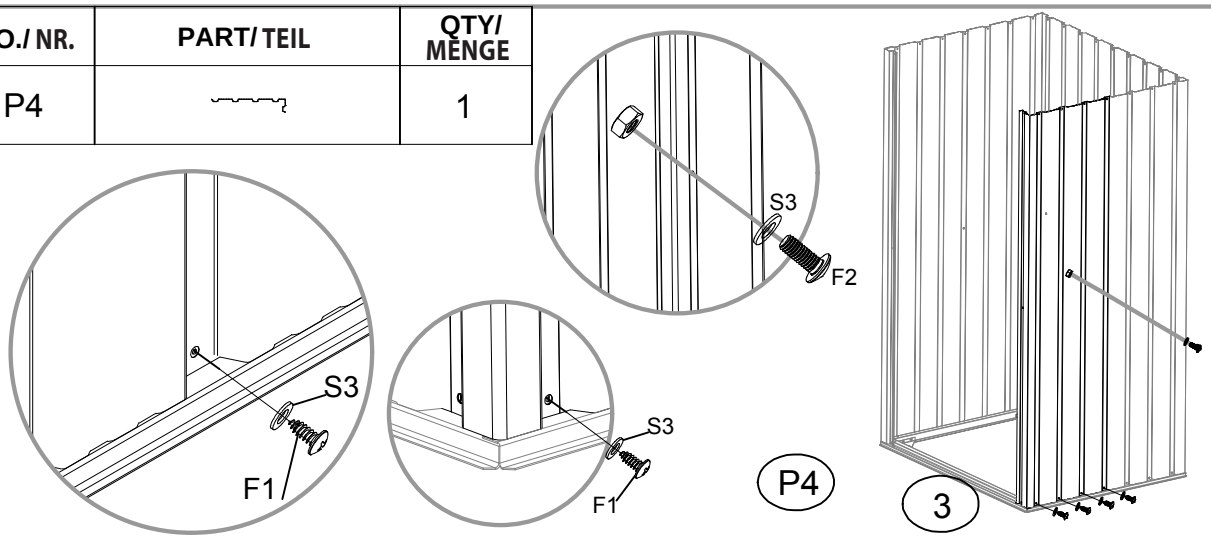

NO./ NR.	PART/ TEIL	QTY/ MENGE
4L		1
4R		1

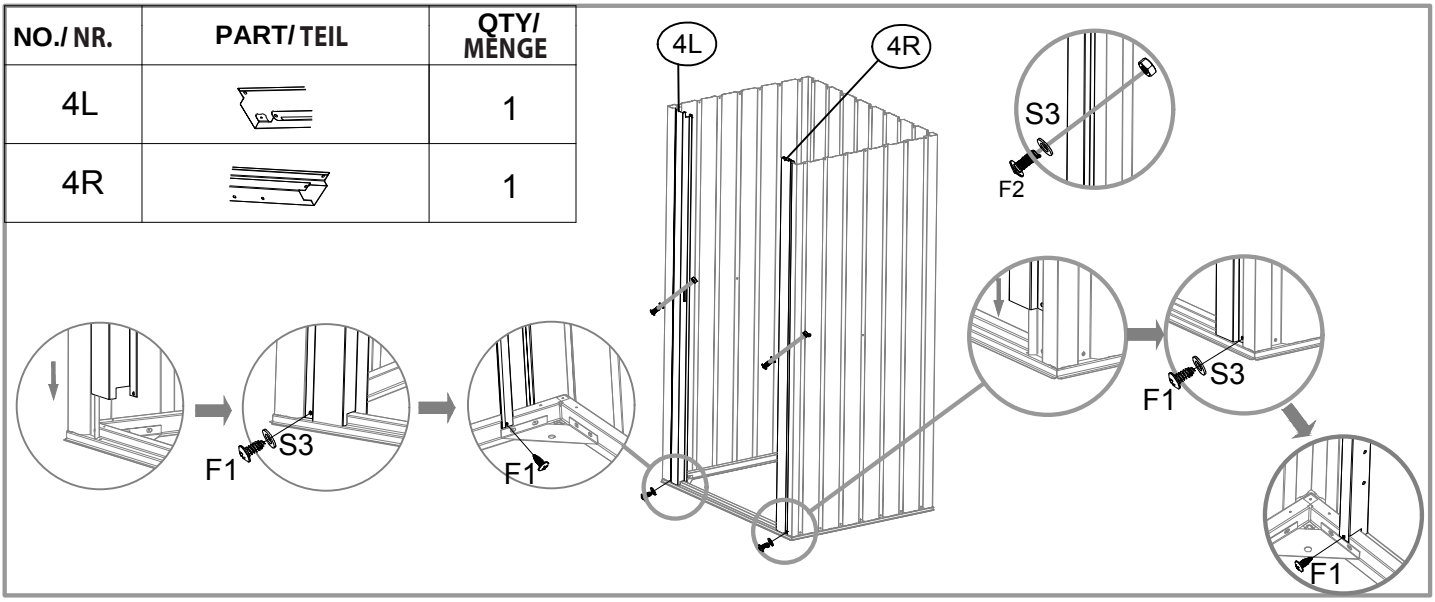

NO./ NR.	PART/ TEIL	QTY/ MENGE
10		1
GJ		2

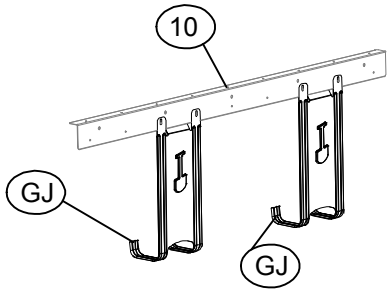

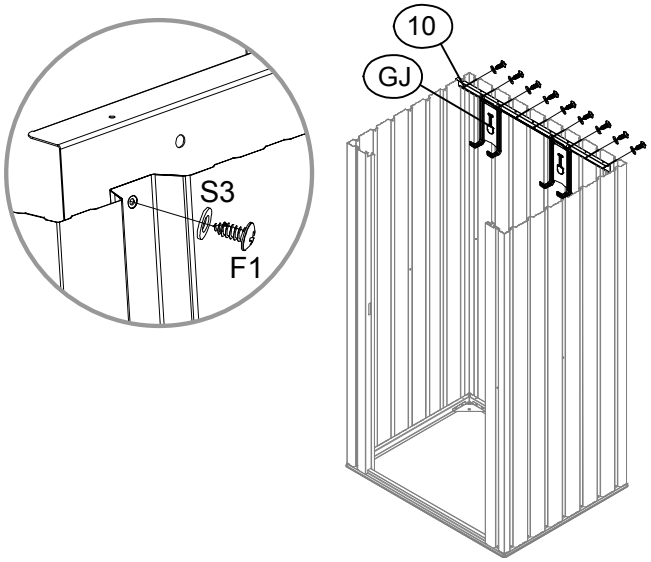

NO./ NR.	PART/ TEIL	QTY/ MENGE
15		1

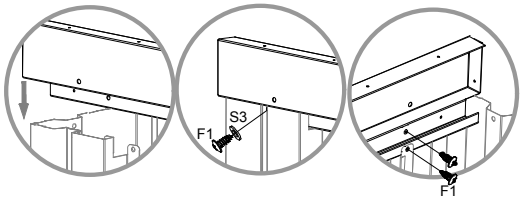

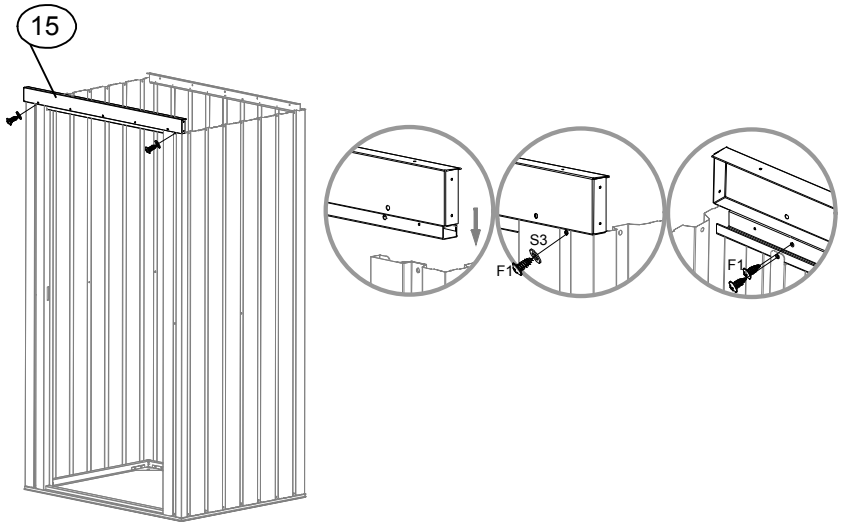

NO./ NR.	PART/ TEIL	QTY/ MENGE
24		1
25		1

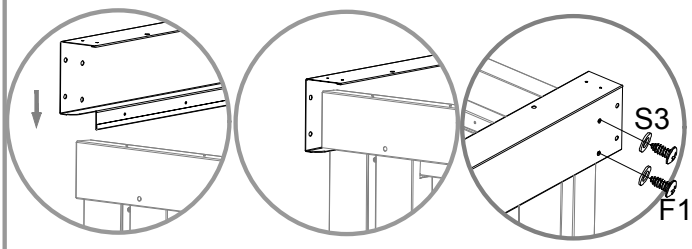

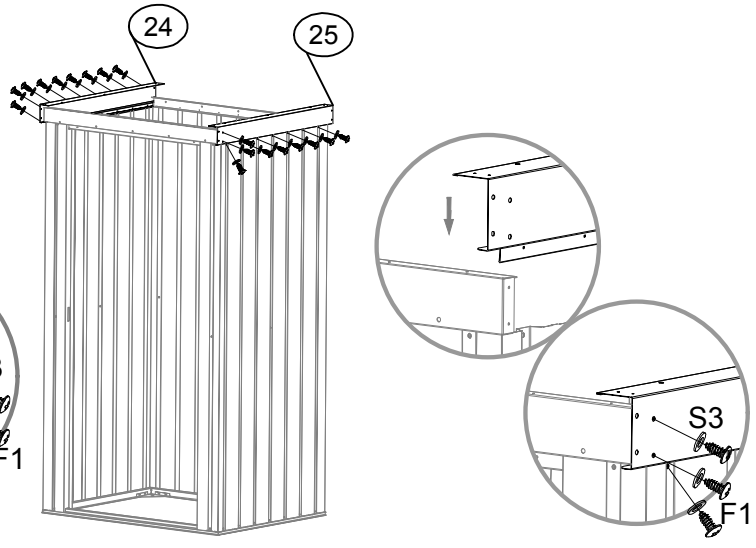

NO./ NR.	PART/ TEIL	QTY/ MENGE
P5		2

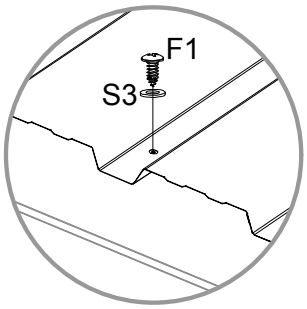

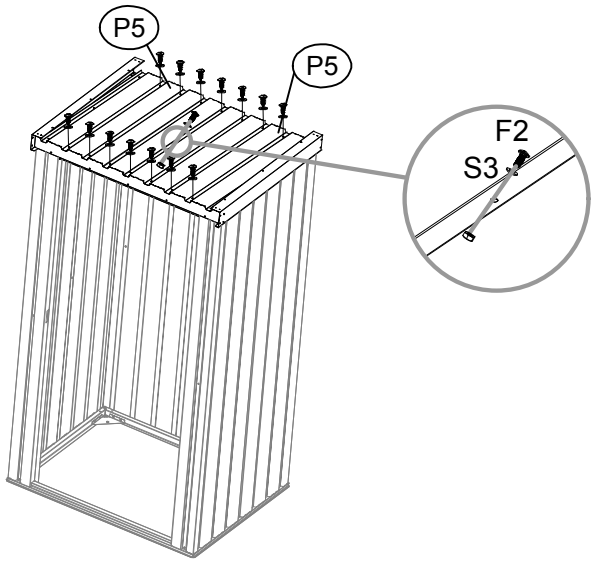

NO./ NR.	PART/ TEIL	QTY/ MENGE
17		1
19		1

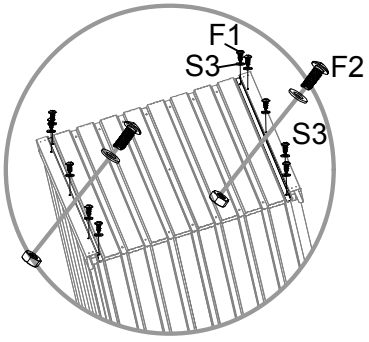

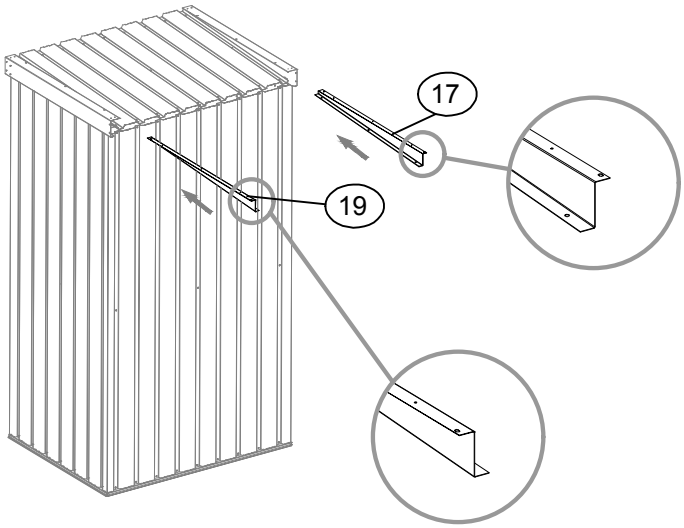

NO./ NR.	PART/ TEIL	QTY/ MENGE
27		1
47		1

NO./ NR.	PART/ TEIL	QTY/ MENGE
GS		2

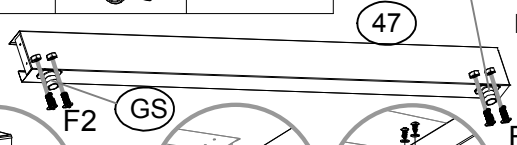

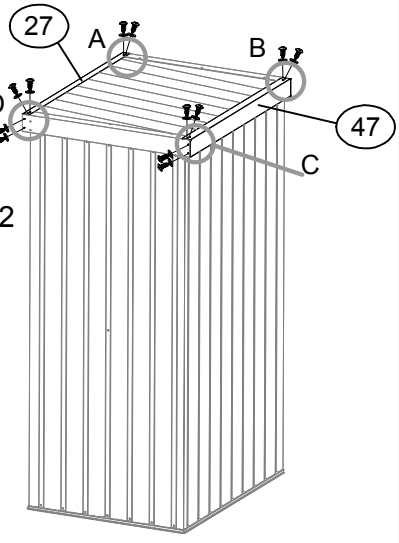

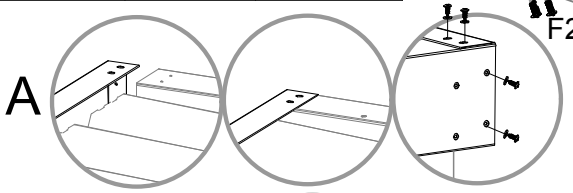

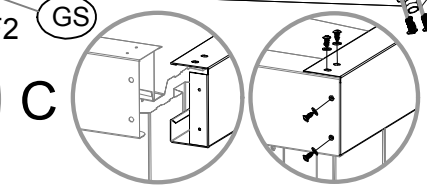

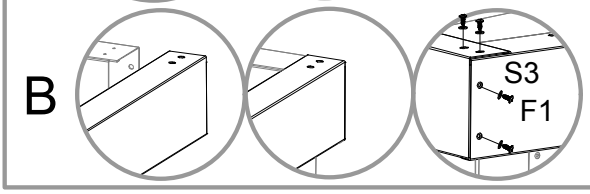

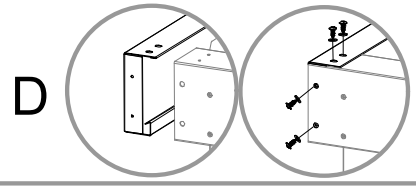

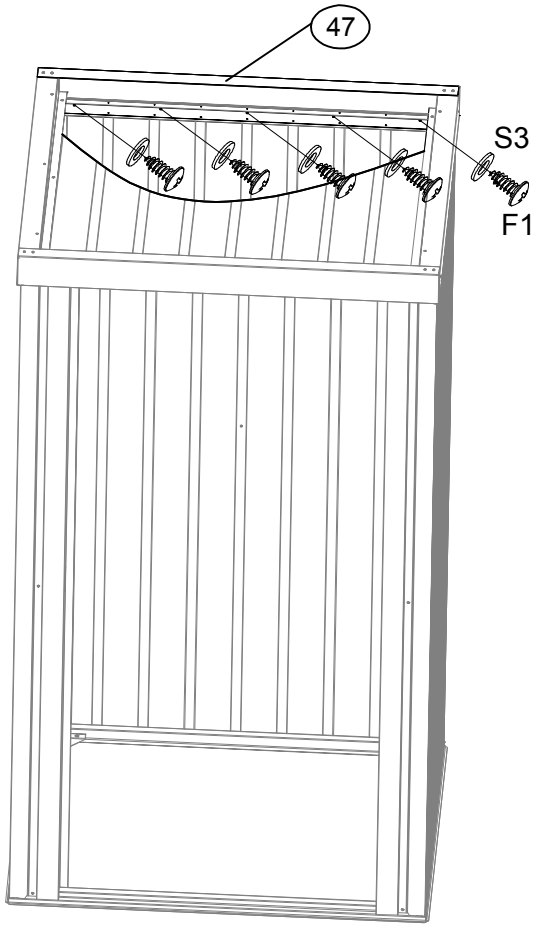

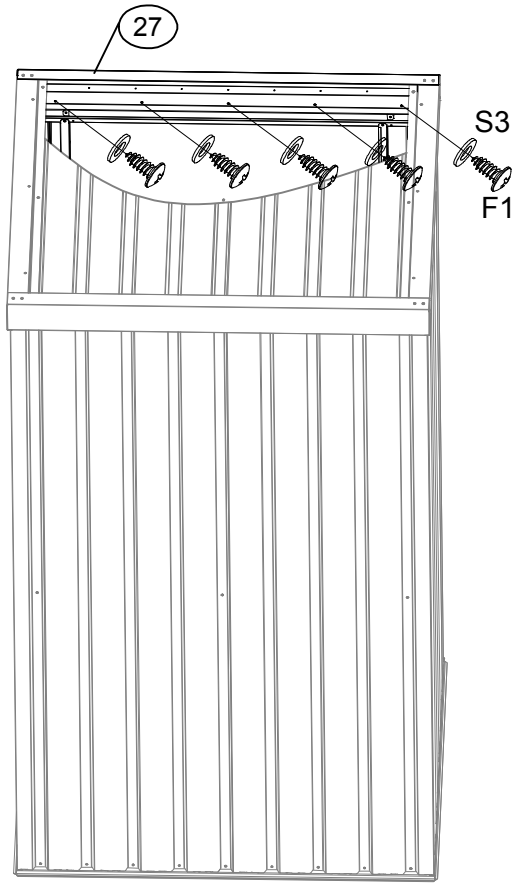

NO./ NR.	PART/ TEIL	QTY/ MENGE
29		2
29-1		2
30		2

x2

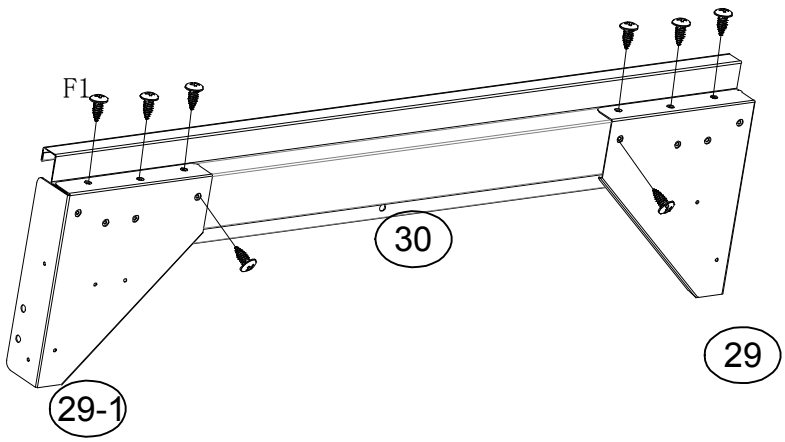

NO./ NR.	PART/ TEIL	QTY/ MENGE
D1		1
D2		1

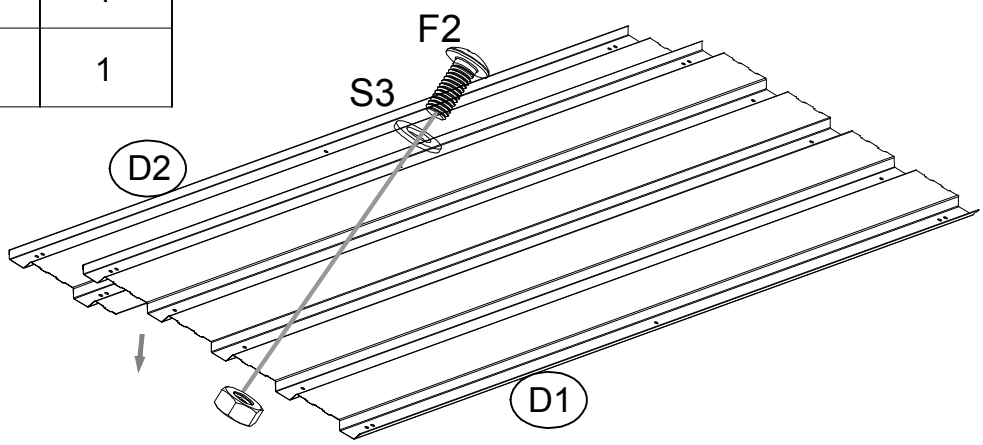

NO./ NR.	PART/ TEIL	QTY/ MENGE
33		1
34		1

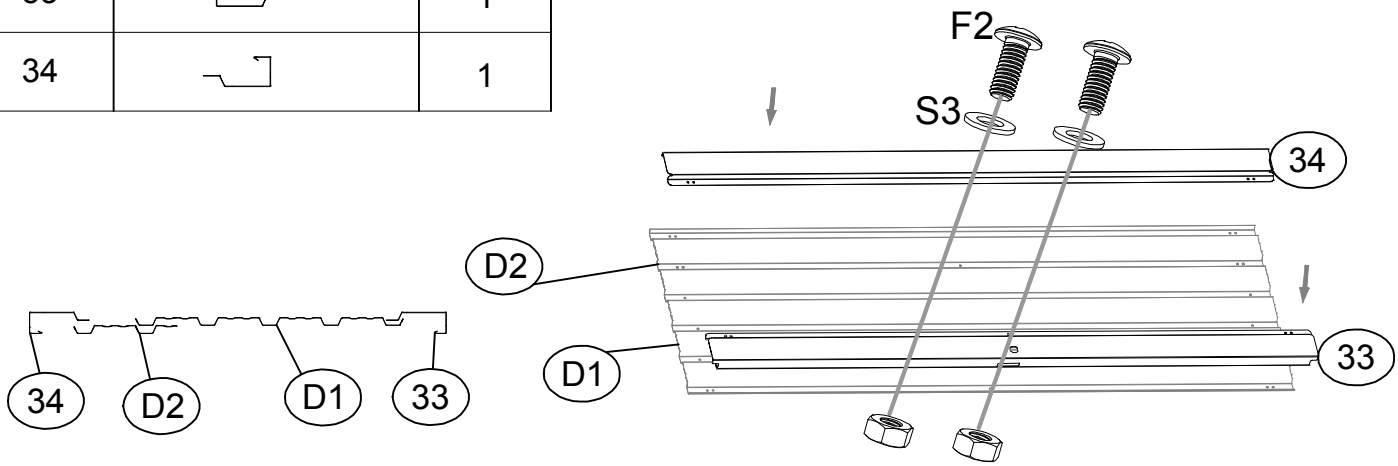

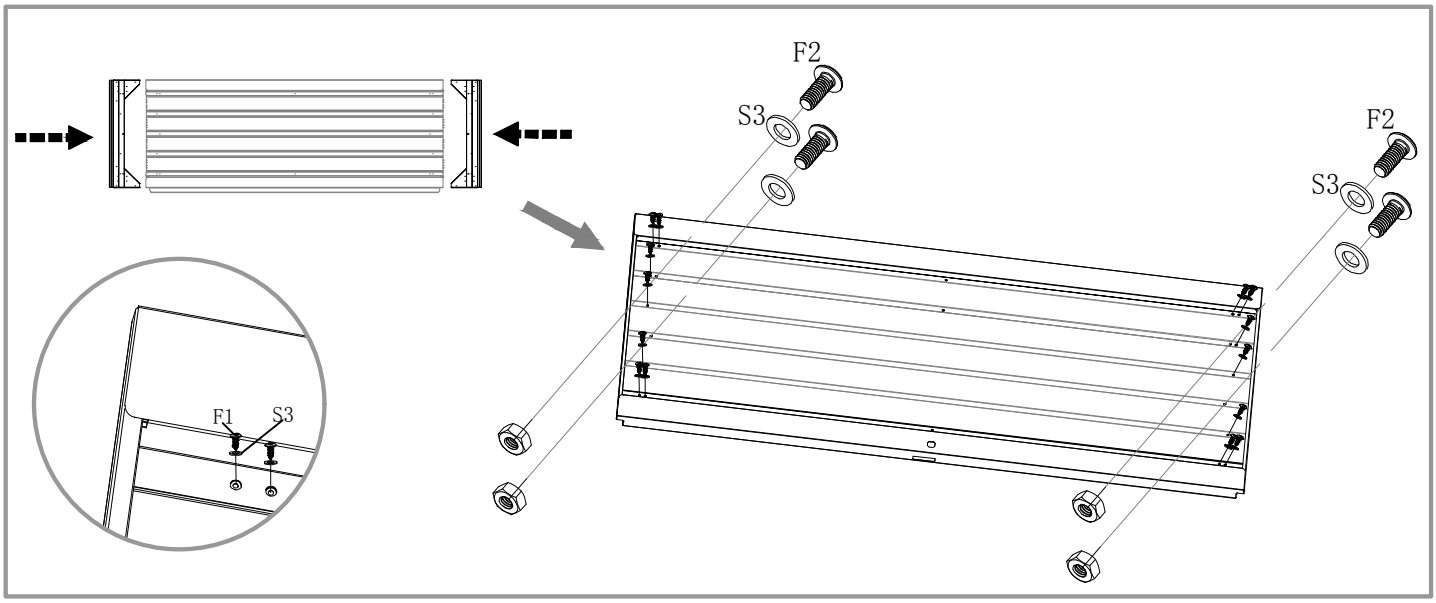

NO./ NR.	PART/ TEIL	QTY/ MENGE
B6		3

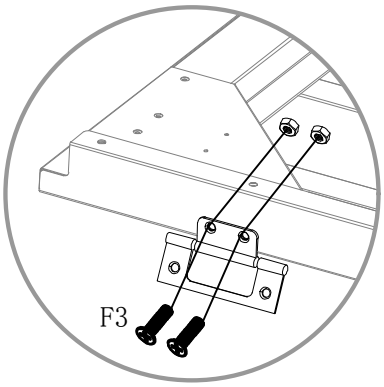

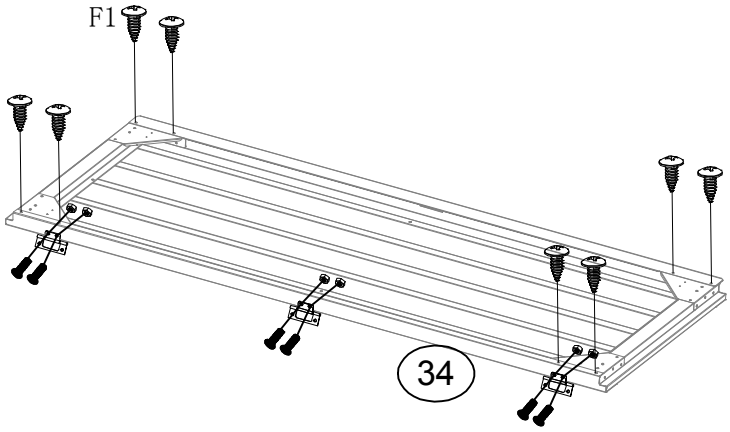
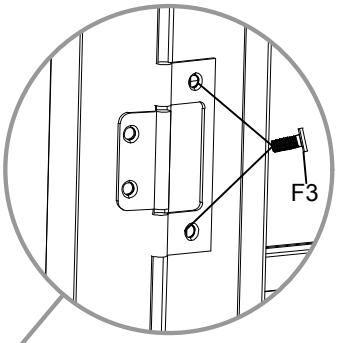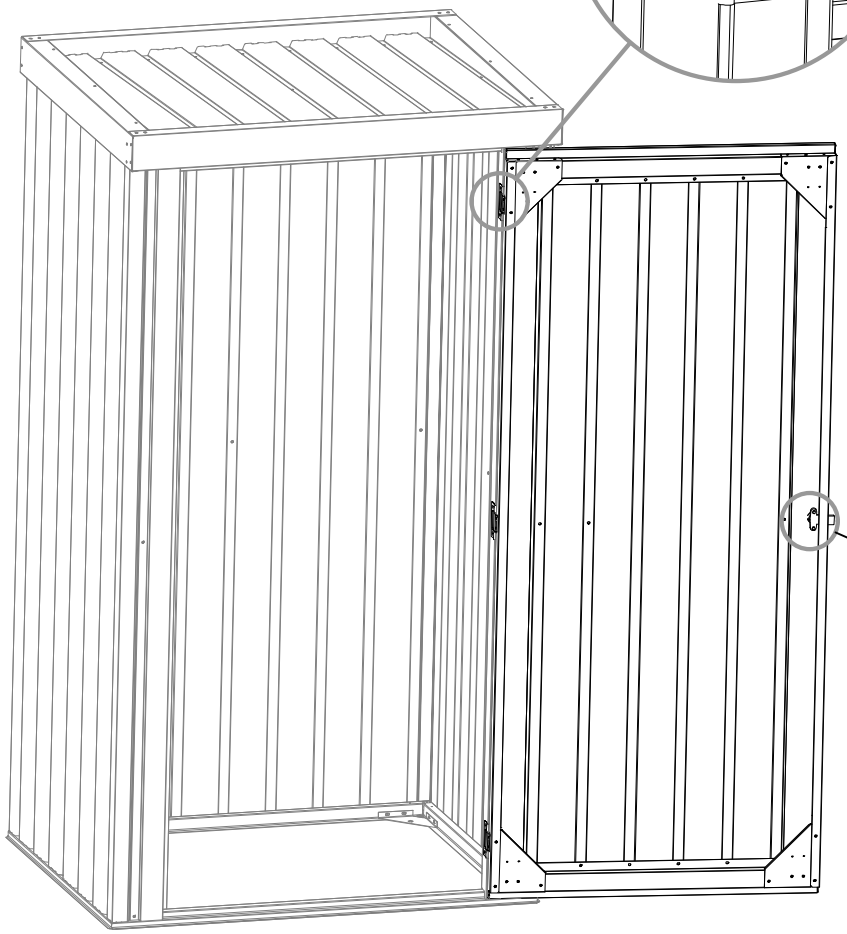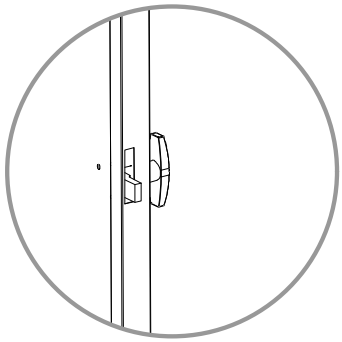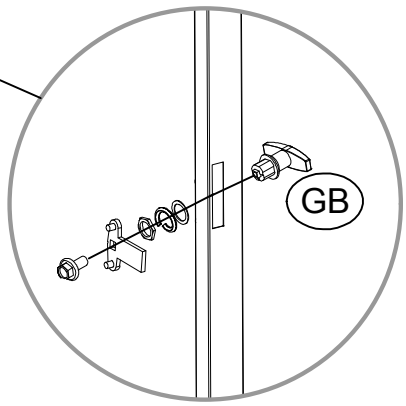
NO./ NR.	PART/ TEIL	QTY/ MENGE
GB		1